TERMINALES ELÉCTRICOS DESNUDOS

FASTON Hembra 2.8 mm.

Medidas: 0,5-1 mm
Ud./Env.: 100 uds.
Referencia: 0210 0001

FASTON Hembra 4.8 mm.

Medidas: 1-2,5 mm
Ud./Env.: 100 uds.
Referencia: 0210 0002

FASTON Hembra 6,3 mm.

Medidas: 1-2,5 mm
Ud./Env.: 100 uds.
Referencia: 0210 0003

FASTON Hembra 2.8 con retenedor

Medidas: 0,5-1 mm
Ud./Env.: 100 uds.
Referencia: 0210 0007

FASTON Hembra 5.0 con retenedor

Medidas: 1-2,5 mm
Ud./Env.: 100 uds.
Referencia: 0210 0008

FASTON Hembra 6.3 con retenedor

Medidas: 1-2,5 mm
Ud./Env.: 100 uds.
Referencia: 0210 0009

FASTON Macho 2.8 mm.

Medidas: 0,5-1 mm
Ud./Env.: 100 uds.
Referencia: 0210 0004

FASTON Macho 4.8 mm.

Medidas: 1-2,5 mm
Ud./Env.: 100 uds.
Referencia: 0210 0005

FASTON Macho 6,3 mm.

Medidas: 1-2,5 mm
Ud./Env.: 100 uds.
Referencia: 0210 0006

FASTON Macho 2.8 con retenedor

Medidas: 0,5-1 mm
Ud./Env.: 100 uds.
Referencia: 0210 0010

FASTON Macho 5.0 con retenedor

Medidas: 1-2,5 mm
Ud./Env.: 100 uds.
Referencia: 0210 0011

FASTON Macho 6.6 con retenedor

Medidas: 1-2,5 mm
Ud./Env.: 100 uds.
Referencia: 0210 0012

Terminal Bandera Hembra 6.3

Medidas: 1-2,5 mm
Ud./Env.: 100 uds.
Referencia: 0210 0013

Terminal Mixto 6.3

Medidas: 1-2,5 mm
Ud./Env.: 100 uds.
Referencia: 0210 0014

Terminal Cilíndrico Hembra 4 mm.

Medidas: 1-2,5 mm
Ud./Env.: 100 uds.
Referencia: 0210 0015

Terminal Cilíndrico Macho 4 mm.

Medidas: 1-2,5 mm
Ud./Env.: 100 uds.
Referencia: 0210 0016

FASTON Hembra 6.3 PLATA

Medidas: 1-2,5 mm
Ud./Env.: 100 uds.
Referencia: 0210 0017

FASTON Macho 6.3 PLATA

Medidas: 1-2,5 mm
Ud./Env.: 100 uds.
Referencia: 0210 0018

FASTON Hembra 6.3 PLATA Retenedor

Medidas: 1-2,5 mm
Ud./Env.: 100 uds.
Referencia: 0210 0019

FASTON Macho 6.3 PLATA Retenedor

Medidas: 1-2,5 mm
Ud./Env.: 100 uds.
Referencia: 0210 0020

Terminal Redondo Tornillo M-4

Medidas: 1-2,5 mm
Ud./Env.: 100 uds.
Referencia: 0210 0021

Terminal Redondo Tornillo M-5

Medidas: 1-2,5 mm
Ud./Env.: 100 uds.
Referencia: 0210 0022

Terminal Redondo Tornillo M-6

Medidas: 1-2,5 mm
Ud./Env.: 100 uds.
Referencia: 0210 0023

Terminal Redondo Tornillo M-10

Medidas: 1,5-4 mm
Ud./Env.: 100 uds.
Referencia: 0210 0025

Terminal Redondo Tornillo M-12

Medidas: 1,5-4 mm
Ud./Env.: 100 uds.
Referencia: 0210 0026

TERMINALES ELÉCTRICOS AISLADOS ROJOS 0.25-1.65 MM

FASTON Hembra 2.8 mm.

Medidas: 0,25-1,65 mm
Ud./Env.: 100 uds.
Referencia: 0211 0001

FASTON Hembra 4.8 mm.

Medidas: 0,25-1,65 mm
Ud./Env.: 100 uds.
Referencia: 0211 0002

FASTON Hembra 6,3 mm.

Medidas: 0,25-1,65 mm
Ud./Env.: 100 uds.
Referencia: 0211 0003

Faston MIXTO 6.3

Medidas: 0,25-1,65 mm
Ud./Env.: 100 uds.
Referencia: 0211 0004

Faston Bandera 6.3 100% Aislado

Medidas: 0,25-1,65 mm
Ud./Env.: 100 uds.
Referencia: 0211 0005

Faston Hembra 6.3 100% Aislado

Medidas: 0,25-1,65 mm
Ud./Env.: 100 uds.
Referencia: 0211 0006

FASTON Macho 2.8

Medidas: 0,25-1,65 mm
Ud./Env.: 100 uds.
Referencia: 0211 0007

FASTON Macho 4.8

Medidas: 0,25-1,65 mm
Ud./Env.: 100 uds.
Referencia: 0211 0008

FASTON Macho 6.3

Medidas: 0,25-1,65 mm
Ud./Env.: 100 uds.
Referencia: 0211 0009

Cilíndrico Hembra 4mm 100% Aislado

Medidas: 0,25-1,65 mm
Ud./Env.: 100 uds.
Referencia: 0211 0010

Cilíndrico Macho 4mm 100% Aislado

Medidas: 0,25-1,65 mm
Ud./Env.: 100 uds.
Referencia: 0211 0011

Cilíndrico Macho 4mm

Medidas: 0,25-1,65 mm
Ud./Env.: 100 uds.
Referencia: 0211 0012

Terminal Redondo M4

Medidas: 0,25-1,65 mm
Ud./Env.: 100 uds.
Referencia: 0211 0013

Terminal Redondo M5

Medidas: 0,25-1,65 mm
Ud./Env.: 100 uds.
Referencia: 0211 0014

Terminal Redondo M6

Medidas: 0,25-1,65 mm
Ud./Env.: 100 uds.
Referencia: 0211 0015

Terminal Redondo M8

Medidas: 0,25-1,65 mm
Ud./Env.: 100 uds.
Referencia: 0211 0016

Terminal Redondo M10

Medidas: 0,25-1,65 mm
Ud./Env.: 100 uds.
Referencia: 0211 0017

Terminal Horquilla M3

Medidas: 0,25-1,65 mm
Ud./Env.: 100 uds.
Referencia: 0211 0018

Terminal Horquilla M4

Medidas: 0,25-1,65 mm
Ud./Env.: 100 uds.
Referencia: 0211 0019

Terminal Horquilla M5

Medidas: 0,25-1,65 mm
Ud./Env.: 100 uds.
Referencia: 0211 0020

Terminal Horquilla M6

Medidas: 0,25-1,65 mm
Ud./Env.: 100 uds.
Referencia: 0211 0021

Terminal Puntera Maciza 2x12mm.

Medidas: 0,25-1,65 mm
Ud./Env.: 100 uds.
Referencia: 0211 0022

TERMINALES ELÉCTRICOS AISLADOS AZULES 1-2.63 MM

FASTON Hembra 2.8 mm.

Medidas: 1-2,63 mm
Ud./Env.: 100 uds.
Referencia: 0211 1001

FASTON Hembra 4.8 mm.

Medidas: 1-2,63 mm
Ud./Env.: 100 uds.
Referencia: 0211 1002

FASTON Hembra 6,3 mm.

Medidas: 1-2,63 mm
Ud./Env.: 100 uds.
Referencia: 0211 1003

Faston MIXTO 6.3

Medidas: 1-2,63 mm
Ud./Env.: 100 uds.
Referencia: 0211 1004

Faston Bandera 6.3 100% Aislado

Medidas: 1-2,63 mm
Ud./Env.: 100 uds.
Referencia: 0211 1005

Faston Hembra 6.3 100% Aislado

Medidas: 1-2,63 mm
Ud./Env.: 100 uds.
Referencia: 0211 1006

FASTON Macho 2.8

Medidas: 1-2,63 mm
Ud./Env.: 100 uds.
Referencia: 0211 1007

FASTON Macho 4.8

Medidas: 1-2,63 mm
Ud./Env.: 100 uds.
Referencia: 0211 1008

FASTON Macho 6.3

Medidas: 1-2,63 mm
Ud./Env.: 100 uds.
Referencia: 0211 1009

Cilíndrico Hembra 4mm 100% Aislado

Medidas: 1-2,63 mm
Ud./Env.: 100 uds.
Referencia: 0211 1010

Cilíndrico Macho 4mm 100% Aislado

Medidas: 1-2,63 mm
Ud./Env.: 100 uds.
Referencia: 0211 1011

Cilíndrico Macho 4mm

Medidas: 1-2,63 mm
Ud./Env.: 100 uds.
Referencia: 0211 1012

Terminal Redondo M4

Medidas: 1-2,63 mm
Ud./Env.: 100 uds.
Referencia: 0211 1013

Terminal Redondo M5

Medidas: 1-2,63 mm
Ud./Env.: 100 uds.
Referencia: 0211 1014

Terminal Redondo M6

Medidas: 1-2,63 mm
Ud./Env.: 100 uds.
Referencia: 0211 1015

Terminal Redondo M8

Medidas: 1-2,63 mm
Ud./Env.: 100 uds.
Referencia: 0211 1016

Terminal Redondo M10

Medidas: 1-2,63 mm
Ud./Env.: 100 uds.
Referencia: 0211 1017

Terminal Horquilla M3

Medidas: 1-2,63 mm
Ud./Env.: 100 uds.
Referencia: 0211 1018

Terminal Horquilla M4

Medidas: 1-2,63 mm
Ud./Env.: 100 uds.
Referencia: 0211 1019

Terminal Horquilla M5

Medidas: 1-2,63 mm
Ud./Env.: 100 uds.
Referencia: 0211 1020

Terminal Horquilla M6

Medidas: 1-2,63 mm
Ud./Env.: 100 uds.
Referencia: 0211 1021

Terminal Puntera Maciza 2x12mm.

Medidas: 1-2,63 mm
Ud./Env.: 100 uds.
Referencia: 0211 1022

TERMINALES ELÉCTRICOS AISLADOS AMARILLOS 2,63-6,64 MM

FASTON Hembra 2.8 mm.

Medidas: 2,63-6,64 mm
Ud./Env.: 100 uds.
Referencia: 0211 2001

FASTON Hembra 4.8 mm.

Medidas: 2,63-6,64 mm
Ud./Env.: 100 uds.
Referencia: 0211 2002

FASTON Hembra 6,3 mm.

Medidas: 2,63-6,64 mm
Ud./Env.: 100 uds.
Referencia: 0211 2003

Faston MIXTO 6.3

Medidas: 2,63-6,64 mm
Ud./Env.: 100 uds.
Referencia: 0211 2004

Faston Hembra 6.3 100% Aislado

Medidas: 2,63-6,64 mm
Ud./Env.: 100 uds.
Referencia: 0211 2005

FASTON Macho 2.8

Medidas: 2,63-6,64 mm
Ud./Env.: 100 uds.
Referencia: 0211 2006

FASTON Macho 4.8

Medidas: 2,63-6,64 mm
Ud./Env.: 100 uds.
Referencia: 0211 2007

FASTON Macho 6.3

Medidas: 2,63-6,64 mm
Ud./Env.: 100 uds.
Referencia: 0211 2008

Cilíndrico Hembra 4mm 100% Aislado

Medidas: 2,63-6,64 mm
Ud./Env.: 100 uds.
Referencia: 0211 2009

Cilíndrico Macho 4mm 100% Aislado

Medidas: 2,63-6,64 mm
Ud./Env.: 100 uds.
Referencia: 0211 2010

Terminal Cilíndrico Macho 4mm

Medidas: 2,63-6,64 mm
Ud./Env.: 100 uds.
Ref.: 0211 2011

Terminal Redondo M6

Medidas: 2,63-6,64 mm
Ud./Env.: 100 uds.
Ref.: 0211 2012

Terminal Redondo M8

Medidas: 2,63-6,64 mm
Ud./Env.: 100 uds.
Ref.: 0211 2013

Terminal Horquilla M5

Medidas: 2,63-6,64 mm
Ud./Env.: 100 uds.
Ref.: 0211 2014

Terminal Horquilla M6

Medidas: 2,63-6,64 mm
Ud./Env.: 100 uds.
Ref.: 0211 2015

Terminal Puntera Maciza 2x12mm.

Medidas: 2,63-6,64 mm
Ud./Env.: 100 uds.
Ref.: 0211 2016

CONECTORES DE DERIVACIÓN RÁPIDOS

DERIVACIÓN RÁPIDA

Medidas: 0,25-1,65 mm
Ud./Env.: 100 uds.
Ref.: 0211 3001

DERIVACIÓN RÁPIDA

Medidas: 1-2,63 mm
Ud./Env.: 100 uds.
Ref.: 0211 3002

DERIVACIÓN RÁPIDA

Medidas: 2,63-6,64 mm
Ud./Env.: 100 uds.
Ref.: 0211 3003

DERIVACIÓN RÁPIDA FORMA -T-

Medidas: 0,25-1,65 mm
Ud./Env.: 100 uds.
Ref.: 0211 3004

DERIVACIÓN RÁPIDA FORMA -T-

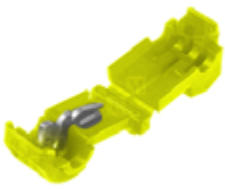

Medidas: 2,63-6,64 mm
Ud./Env.: 100 uds.
Ref.: 0211 3005

DERIVACIÓN RÁPIDA FORMA -T-

Medidas: 1-2,63 mm
Ud./Env.: 100 uds.
Ref.: 0211 3006

TERMINALES ELÉCTRICOS TERMO-RETRÁCTILES ROJOS 0,5-1,5 MM

Terminal Hembra Termo 6.3

Medidas: 0,5-1,5 mm
Ud./Env.: 100 uds.
Ref.: 0212 0001

Terminal Hembra Termo 6.3

Medidas: 0,5-1,5 mm
Ud./Env.: 100 uds.
Ref.: 0212 0002

Terminal Macho Termo 6.3

Medidas: 0,5-1,5 mm
Ud./Env.: 100 uds.
Ref.: 0212 0003

Terminal Cilíndrico Termo Ø 4mm

Medidas: 0,5-1,5 mm
Ud./Env.: 100 uds.
Ref.: 0212 0009

Terminal Cilíndrico Termo Ø 4mm

Medidas: 0,5-1,5 mm
Ud./Env.: 100 uds.
Ref.: 0212 0010

Tubular Termo

Medidas: 0,5-1,5 mm
Ud./Env.: 100 uds.
Ref.: 0212 0004

Autosoldante Termo-Retráctil

Medidas: 0,25-1,0 mm
Ud./Env.: 100 uds.
Ref.: 0212 0005

Autosoldante Termo-Retráctil

Medidas: 0,5-1,5 mm
Ud./Env.: 100 uds.
Ref.: 0212 0006

Autosoldante Termo. con anillos

Medidas: 0,3-0,8 mm
Ud./Env.: 100 uds.
Ref.: 0212 0007

Autosoldante Termo. con anillos

Medidas: 0,8-2,0 mm
Ud./Env.: 100 uds.
Ref.: 0212 0008

Terminal Termo. Redondo M4

Medidas: 0,5-1,5 mm
Ud./Env.: 100 uds.
Ref.: 0212 0011

Terminal Termo. Redondo M5

Medidas: 0,5-1,5 mm
Ud./Env.: 100 uds.
Ref.: 0212 0012

Terminal Termo. Redondo M6

Medidas: 0,5-1,5 mm
Ud./Env.: 100 uds.
Ref.: 0212 0013

Terminal Termo. Redondo M8

Medidas: 0,5-1,5 mm
Ud./Env.: 100 uds.
Ref.: 0212 0014

Terminal Termo. Redondo M10

Medidas: 0,5-1,5 mm
Ud./Env.: 100 uds.
Ref.: 0212 0015

Terminal Termo. Horquilla M3

Medidas: 0,5-1,5 mm
Ud./Env.: 100 uds.
Ref.: 0212 0016

Terminal Termo. Horquilla M4

Medidas: 0,5-1,5 mm
Ud./Env.: 100 uds.
Ref.: 0212 0017

Terminal Termo. Horquilla M5

Medidas: 0,5-1,5 mm
Ud./Env.: 100 uds.
Ref.: 0212 0018

TERMINALES ELÉCTRICOS TERMO-RETRÁCTILES AZULES 1,5-2,5 MM

Terminal Hembra Termo 6.3

Medidas: 1,5-2,5 mm
Ud./Env.: 100 uds.
Ref.: 0212 1001

Terminal Hembra Termo 6.3

Medidas: 1,5-2,5 mm
Ud./Env.: 100 uds.
Ref.: 0212 1002

Terminal Macho Termo 6.3

Medidas: 1,5-2,5 mm
Ud./Env.: 100 uds.
Ref.: 0212 1003

Terminal Cilíndrico Termo Ø 4mm

Medidas: 1,5-2,5 mm
Ud./Env.: 100 uds.
Ref.: 0212 1007

Terminal Cilíndrico Termo Ø 4mm

Medidas: 1,5-2,5 mm
Ud./Env.: 100 uds.
Ref.: 0212 1008

Tubular Termo

Medidas: 1,5-2,5 mm
Ud./Env.: 100 uds.
Ref.: 0212 1004

Autosoldante Termo-Retráctil

Medidas: 1,5-2,5 mm
Ud./Env.: 100 uds.
Ref.: 0212 1005

Autosoldante Termo. con anillos

Medidas: 2,0-4,0 mm
Ud./Env.: 100 uds.
Ref.: 0212 1006

Terminal Termo. Redondo M4

Medidas: 1,5-2,5 mm
Ud./Env.: 100 uds.
Ref.: 0212 1009

Terminal Termo. Redondo M5

Medidas: 1,5-2,5 mm
Ud./Env.: 100 uds.
Ref.: 0212 1010

Terminal Termo. Redondo M6

Medidas: 1,5-2,5 mm
Ud./Env.: 100 uds.
Ref.: 0212 1011

Terminal Termo. Redondo M8

Medidas: 1,5-2,5 mm
Ud./Env.: 100 uds.
Ref.: 0212 1012

TERMINALES ELÉCTRICOS TERMO-RETRÁCTILES AZULES 1,5-2,5 MM

Terminal Termo. Redondo M10

Medidas:	1,5-2,5 mm
Ud./Env.:	100 uds.
Referencia:	**0212 1013**

Terminal Termo. Horquilla M3

Medidas:	1,5-2,5 mm
Ud./Env.:	100 uds.
Referencia:	**0212 1014**

Terminal Termo. Horquilla M4

Medidas:	1,5-2,5 mm
Ud./Env.:	100 uds.
Referencia:	**0212 1015**

Terminal Termo. Horquilla M5

Medidas:	1,5-2,5 mm
Ud./Env.:	100 uds.
Referencia:	**0212 1016**

TERMINALES ELÉCTRICOS TERMO-RETRÁCTILES AMARILLOS 4,0-6,0 MM

Terminal Hembra Termo 6.3

Medidas:	4,0-6,0 mm
Ud./Env.:	100 uds.
Referencia:	**0212 3001**

Terminal Hembra Termo 6.3

Medidas:	4,0-6,0 mm
Ud./Env.:	100 uds.
Referencia:	**0212 3002**

Terminal Macho Termo 6.3

Medidas:	4,0-6,0 mm
Ud./Env.:	100 uds.
Referencia:	**0212 3003**

Tubular Termo.

Medidas:	4,0-6,0 mm
Ud./Env.:	100 uds.
Referencia:	**0212 3004**

Autosoldante Termo-Retráctil

Medidas:	4,0-6,0 mm
Ud./Env.:	100 uds.
Referencia:	**0212 3005**

Autosoldante Termo. con anillos

Medidas:	4,0-6,0 mm
Ud./Env.:	100 uds.
Referencia:	**0212 3006**

Terminal Termo. Redondo M4

Medidas:	4,0-6,0 mm
Ud./Env.:	100 uds.
Referencia:	**0212 3008**

Terminal Termo. Redondo M5

Medidas:	4,0-6,0 mm
Ud./Env.:	100 uds.
Referencia:	**0212 3009**

Terminal Termo. Redondo M6

Medidas:	4,0-6,0 mm
Ud./Env.:	100 uds.
Referencia:	**0212 3010**

Terminal Termo. Redondo M8

Medidas:	4,0-6,0 mm
Ud./Env.:	100 uds.
Referencia:	**0212 3011**

Terminal Termo. Redondo M10

Medidas:	4,0-6,0 mm
Ud./Env.:	100 uds.
Referencia:	**0212 3012**

Terminal Termo. Redondo M12

Medidas:	4,0-6,0 mm
Ud./Env.:	100 uds.
Referencia:	**0212 3013**

Terminal Termo. Horquilla M3

Medidas:	4,0-6,0 mm
Ud./Env.:	100 uds.
Referencia:	**0212 3014**

Terminal Termo. Horquilla M4

Medidas:	4,0-6,0 mm
Ud./Env.:	100 uds.
Referencia:	**0212 3015**

Terminal Termo. Horquilla M5

Medidas:	4,0-6,0 mm
Ud./Env.:	100 uds.
Referencia:	**0212 3016**

CONJUNTO DE EMPALMES ELÉCTRICOS TERMO-RETRÁCTILES

CONJUNTO DE 150 EMPALMES DE TERMO-RETRÁCTIL CON NÚCLEO DE ESTAÑO.

CONTRACCION: **2:1**
TEMPERATURA DE CONTRACCION: **+85º C**
TEMPERATURA DE TRABAJO: **-55º C +125º C**

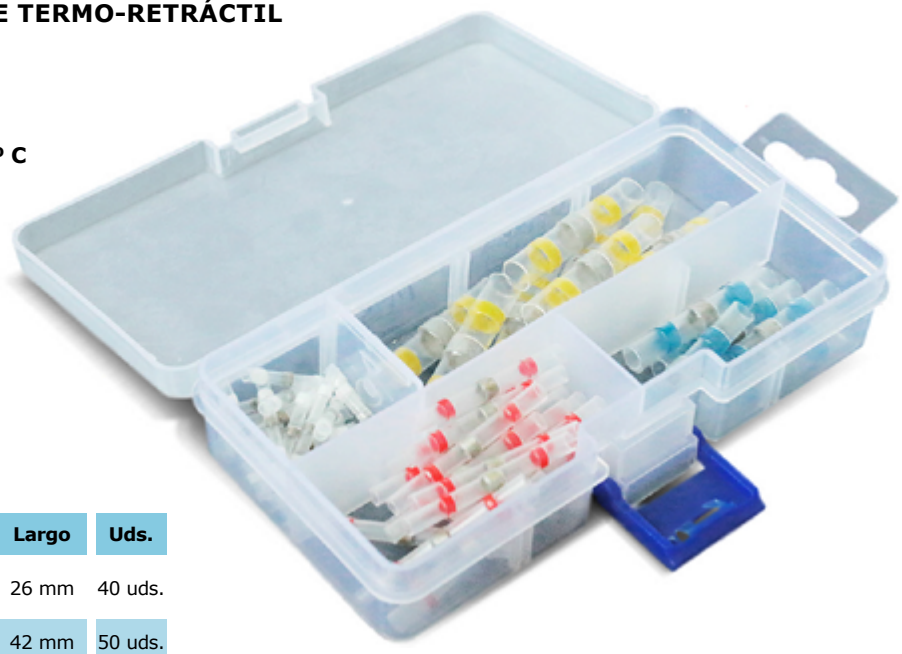

Referencia	Color	Medidas	Ø	Largo	Uds.
0212 0007	Blanco	0,3-0,8 mm	1,7	26 mm	40 uds.
0212 0008	Rojo	0,8-2,0 mm	2,7	42 mm	50 uds.
0212 1006	Azul	2,0-4,0 mm	4,5	42 mm	50 uds.
0212 3006	Amarillo	4,0-6,0 mm	6,0	42 mm	10 uds.

Referencia	Descripción	Uds.
0212 3099	**Conjunto Empalmes eléctricos Termo-Retráctiles**	150

CONECTOR FINAL AUTOSOLDANTE -RoHS Y UL-

EMPALMES CIEGOS TERMORETRÁCTILES AUTOSOLDANTES CON ESTAÑO PARA CONEXIÓN FINAL.

Aislamiento perfecto: Excelente resistencia calor/frío y en presencia de humedades, incluso aceite. Presenta un rendimiento aislante excepcional. Perfecto para su uso industrial.

Desarrollo de entrada en cobre: La vaina de cobre interna garantiza un ajuste preciso, fuerte y robusto. Idóneo para aplicaciones sometidas a vibraciones eventuales.

Fácil sistema de montaje: Entrada de cable sencilla que permite ahorrar tiempo durante el montaje.

CON RESINA INTERNA QUE GARANTIZA UNA CONEXIÓN ESTANCA.
CUMPLE CON LA NORMATIVAS ROHS Y UL
UNIÓN DE LOS CABLES EN UN MISMO SENTIDO.

Referencia	Color	Rango	AWG	Entrada Máx	Largo	Imagen a tamaño real	U/E.
0212 4001	Verde	3,3 mm²	12	3,3 mm	38,3 mm		25 uds.
0212 4002	Rojo	4,5 mm²	11	4,5 mm	37,7 mm		25 uds.
0212 4003	Azul	7,0 mm²	9	7,0 mm	45,5 mm		25 uds.
0212 4004	Amarillo	9,0 mm²	8	9,0 mm	45,0 mm		25 uds.

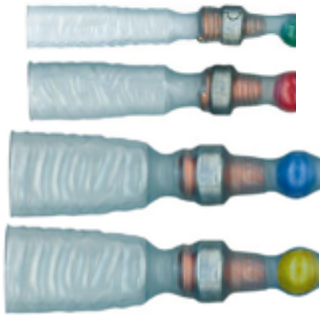

Características Técnicas			
Temperatura Mín. de soldadura	85º C	Potencia	2 Kv
Temperatura Max. de soldadura	125º C	Tipo de protección	IP-67

Conectores y terminales estan recubiertos de estañado electrolítico.
Debido a la naturaleza débil del estaño y su escasa durabilidad frente a la corrosión, los conectores SUITEC han sido tratados y reforzados. Garantizando una resistencia óptima a la oxidación en ambientes corrosivos.

CONECTORES ESTANCOS IP-67 -SUPER SEAL-

LOS CONECTORES SUPERSEAL DE SUITEC OFRECEN PROTECCIÓN ESTANCA IP-67, LO QUE GARANTIZA LA MÁXIMA PROTECCIÓN ANTE LA ENTRADA DE AGUA Y POLVO.

Gracias a sus características técnicas, este tipo de conexión está especialmente indicada en aquellas situaciones en las que otros sistemas de conexión fallan debido a unas particulares condiciones de presión y humedad.

Características y ventajas

Estanqueidad que supera el índice de protección IP-67.

Fiabilidad de sellado probada.

Diseñados para su empleo en ambientes húmedos o con presencia de agentes oxidantes.

Resistentes al aceite, combustibles y altas temperaturas

Ideal para trenes de potencia, seguridad y sistemas de carrocería y chasis.

Juntas de cable fabricadas con goma de silicio.

Tensión de rigidez dieléctrica: 1.500 Vrms

Gama de temperaturas **-40** a **+125 °C**.

Conector SUPER SEAL Estanco Hembra 1 Vía

Nº de vías:	1 vía
Ud./Envasado:	50 uds.
Referencia:	**0212 5001**

Conector SUPER SEAL Estanco Hembra 2 Vías

Nº de vías:	2 vías
Ud./Envasado:	50 uds.
Referencia:	**0212 5002**

Conector SUPER SEAL Estanco Hembra 3 Vías

Nº de vías:	3 vías
Ud./Envasado:	50 uds.
Referencia:	**0212 5003**

Conector SUPER SEAL Estanco Hembra 4 Vías

Nº de vías:	4 vías
Ud./Envasado:	50 uds.
Referencia:	**0212 5004**

Conector SUPER SEAL Estanco Hembra 5 Vías

Nº de vías:	5 vías
Ud./Envasado:	50 uds.
Referencia:	**0212 5005**

Conector SUPER SEAL Estanco Hembra 6 Vías

Nº de vías:	6 vías
Ud./Envasado:	50 uds.
Referencia:	**0212 5006**

Conector SUPER SEAL Estanco Macho 1 Vía

Nº de vías:	1 vía
Ud./Envasado:	50 uds.
Referencia:	**0212 5101**

Conector SUPER SEAL Estanco Macho 2 Vías

Nº de vías:	2 vías
Ud./Envasado:	50 uds.
Referencia:	**0212 5102**

Conector SUPER SEAL Estanco Macho 3 Vías

Nº de vías:	3 vías
Ud./Envasado:	50 uds.
Referencia:	**0212 5103**

Conector SUPER SEAL Estanco Macho 4 Vías

Nº de vías:	4 vías
Ud./Envasado:	50 uds.
Referencia:	**0212 5104**

Conector SUPER SEAL Estanco Macho 5 Vías

Nº de vías:	5 vías
Ud./Envasado:	50 uds.
Referencia:	**0212 5105**

Conector SUPER SEAL Estanco Macho 6 Vías

Nº de vías:	6 vías
Ud./Envasado:	50 uds.
Referencia:	**0212 5106**

Terminal SUPER SEAL Hembra 1-1,5 mm.

Medidas mm.:	16,5 x 1-1,5
Ud./Envasado:	100 uds.
Referencia:	**0212 5200**

Terminal SUPER SEAL Macho 1-1,5 mm.

Medidas mm.:	22,7 x 1-1,5
Ud./Envasado:	100 uds.
Referencia:	**0212 5201**

Goma de Estanqueidad SUPER SEAL Amarilla

Medidas mm.:	1,8 - 2,4
Ud./Envasado:	100 uds.
Referencia:	**0212 5300**

Goma de Estanqueidad SUPER SEAL Roja

Medidas mm.:	2,6 - 3,3
Ud./Envasado:	100 uds.
Referencia:	**0212 5301**

Características técnicas SUPER SEAL	
Corriente y tensión nominales:	60 Vdc 14 A máx.
Material del conector:	Bronce fosforado estañado
Resistencia de los contactos:	30 mΩ máx.
Rango de tamaño del cable:	0,35 - 0,5 mm² | 1,0 - 1,5 mm²
Material aislante:	Poliamida 6.6 reforzada con fibra de vidrio
Temperatura nominal:	-40° a +125 °C

Nota: los cables empleados no deben ser de doble aislantes o demasiados gordos.

PUNTERA HUECA AISLADA -NORMATIVA DIN 46228-

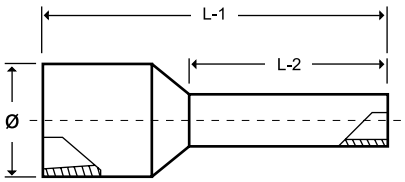

Material: Cu-E electro-estañado con aislante de propileno.
Temperatura máxima: +105°C

Referencia	Color DIN	Ø Sección	L-1	L-2	Uds.
0214 0001	Violeta	0,25 mm	10 mm	6 mm	100
0214 0002	Blanco	0,50 mm	12 mm	8 mm	100
0214 0003	Gris	0,75 mm	12 mm	8 mm	100
0214 0004	Rojo	1,00 mm	12 mm	8 mm	100
0214 0005	Negro	1,50 mm	12 mm	8 mm	100
0214 0006	Azul	2,50 mm	14 mm	8 mm	100
0214 0007	Gris	4,00 mm	17 mm	10 mm	100

Referencia	Color DIN	Ø Sección	L-1	L-2	Uds.
0214 0008	Amarillo	6,00 mm	20 mm	12 mm	100
0214 0009	Rojo	10,00 mm	22 mm	12 mm	100
0214 0010	Azul	16,00 mm	24 mm	12 mm	100
0214 0011	Amarillo	25,00 mm	30 mm	16 mm	50
0214 0012	Rojo	35,00 mm	30 mm	16 mm	50
0214 0013	Azul	50,00 mm	36 mm	20 mm	50

PUNTERA AISLADA DOBLE -TIPO DUO-

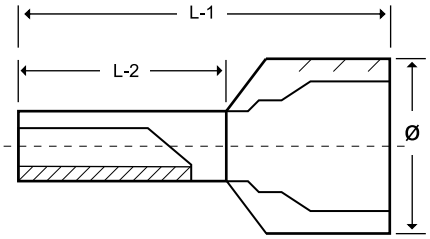

Material: Cu-E electro-estañado con aislante de propileno.
Temperatura máxima: +105°C

Referencia	Color DIN	Ø Sección	L-1	L-2	Uds.
0214 2005	Blanco	0,15 mm	15 mm	8 mm	100
0214 2007	Gris	0,75 mm	15 mm	8 mm	100
0214 2010	Rojo	1,00 mm	15 mm	8 mm	100
0214 2015	Negro	1,50 mm	16 mm	8 mm	100
0214 2025	Azul	2,50 mm	18,5 mm	10 mm	100

Referencia	Color DIN	Ø Sección	L-1	L-2	Uds.
0214 2040	Gris	4,00 mm	23 mm	12 mm	100
0214 2060	Amarillo	6,00 mm	26 mm	14 mm	100
0214 2100	Rojo	10,00 mm	26 mm	14 mm	100
0214 2160	Azul	16,00 mm	30 mm	14 mm	50

TERMINAL TUBULAR TUBO DE COBRE SIN SOLDADURA

Material: Cobre.

Acabado: Estañado.

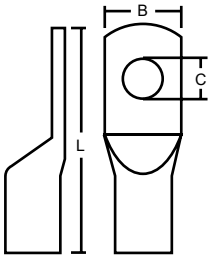

Referencia	Ø Sección	Métrica	L	B	Ø C	Uds.
0210 1001	6 mm²	M6	26 mm	10 mm	6,4 mm	100
0210 1002	6 mm²	M8	27,5 mm	12 mm	8,4 mm	100
0210 1003	10 mm²	M6	26,5 mm	12 mm	6,4 mm	100
0210 1004	10 mm²	M8	26,5 mm	12 mm	8,4 mm	100
0210 1005	16 mm²	M6	31 mm	12,4 mm	6,4 mm	100

Referencia	Ø Sección	Métrica	L	B	Ø C	Uds.
0210 1006	16 mm²	M8	31 mm	12,4 mm	8,4 mm	100
0210 1007	25 mm²	M8	34 mm	18 mm	8,4 mm	100
0210 1008	35 mm²	M8	38 mm	16 mm	8,4 mm	100
0210 1009	50 mm²	M10	43 mm	18 mm	10,5 mm	50

CONECTOR TUBULAR PUNTA A PUNTA SIN SOLDADURA

Material: Cobre.
Acabado: Estañado.

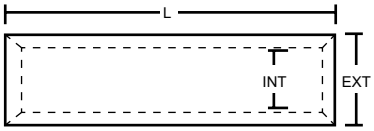

Referencia	Ø Sección	Largo	Ø Interior	Ø Exterior	Uds.
0210 3004	4 mm²	25 mm	3,3 mm	5,0 mm	100
0210 3006	6 mm²	25 mm	3,8 mm	5,5 mm	100
0210 3010	10 mm²	25 mm	4,4 mm	6,9 mm	100
0210 3016	16 mm²	29 mm	5,6 mm	8,0 mm	100
0210 3025	25 mm²	29 mm	7,1 mm	9,5 mm	100
0210 3035	35 mm²	35 mm	8,2 mm	11,0 mm	100
0210 3050	50 mm²	35 mm	9,5 mm	12,5 mm	50

Referencia	Ø Sección	Largo	Ø Interior	Ø Exterior	Uds.
0210 3070	70 mm²	45 mm	11,5 mm	15,0 mm	50
0210 3095	95 mm²	47 mm	13,5 mm	17,0 mm	50
0210 3120	120 mm²	52 mm	15,6 mm	20,0 mm	25
0210 3150	150 mm²	59,1 mm	16,5 mm	21,0 mm	25
0210 3185	185 mm²	65 mm	20,2 mm	25,4 mm	25
0210 3240	240 mm²	75 mm	22,1 mm	28,5 mm	10

MALETIN DE SERVICIO CS-25-A

Ref. **0217 0001**

CONJUNTO DE TERMINALES AISLADOS Y HERRAMIENTA CRIMPADORA.

Dimensiones exteriores: 340 x 265 x 57 mm.

Contenido: 895 terminales aislados y 1 herramienta para los mismos.

MALETIN DE SERVICIO CS-25-D

Ref. **0217 0003**

CONJUNTO DE TERMINALES DESNUDOS, PROTECCIONES Y HERRAMIENTA.

Dimensiones exteriores: 340 x 265 x 57 mm.

Contenido: 1.675 terminales desnudos con garras, 150 protecciones y 1 herramienta para los mismos.

MALETIN DE SERVICIO CS-25-AMIXT

Ref. **0217 0002**

CONJUNTO DE TERMINALES DESNUDOS, PRE-AISLADOS Y CONECTORES.

Dimensiones exteriores: 340 x 265 x 57 mm.

Contenido: 925 terminales desnudos, con garras, 700 terminales pre-aislados, 20 conectores rápidos y 125 protecciones para terminales desnudos.

MALETIN DE SERVICIO CS-25-I-COMBI

Ref. **0217 0004**

CONJUNTO DE TERMINALES AISLADOS, PUNTERAS Y DOS HERRAMIENTAS.

Dimensiones exteriores: 340 x 265 x 57 mm.

Contenido: 775 terminales aislados, 500 punteras y 2 herramientas para los mismos.

MALETIN DE SERVICIO CS-PUNT

CONJUNTO COMPUESTO DE PUNTERAS AISLADAS, BRIDAS Y HERRAMIENTA.

Ref. **0217 0014**

Dimensiones exteriores: 375 x 280 x 60 mm.

Contenido: 4.650 punteras aisladas, 200 bridas y 1 herramienta profesional para punteras.

MALETIN DE SERVICIO CS-TR

SET DE CONECTORES ESTANCOS CON AISLANTE.

Ref. **0217 0015**

Dimensines exteriores: 240 x 180 x 40 mm.

Contenido: 180 conectores estancos, terminales con aislante termo-contraible y empalmes soldadura con adhesivo interno.

SURTIDO DE CONECTORES ELECTRICOS - 160 PIEZAS

Terminales eléctricos aislados.

Códigos de color según diámetros.

Contenido	Uds.	Contenido	Uds.
0,5-1,5 mm²	12	2,5-6,0 mm² M8	4
1,5-2,5 mm²	18	2,5-6,0 mm² M10	4
1,5-2,5 mm²	20	1,5-2,5 mm²	10
2,5-6,0 mm²	12	2,5-6,0 mm²	5
0,5-1,5 mm² M4	8	1,5-2,5 mm²	10
1,5-2,5 mm² M4	10	2,5-6,0 mm²	5
1,5-2,5 mm² M5	10	1,5-2,5 mm² M4	10
1,5-2,5 mm² M6	10	0,5-1,5 mm²	4
2,5-6,0 mm² M5	4	1,5-2,5 mm²	4

Ref. **0418 4004**

SURT. CONECT. DERIVACIÓN RÁPIDOS

50 PZS

Ref. **0418 4006**

Conectores de derivación rápidos.

Códigos de color según diámetros.

Contenido	Uds.	Contenido	Uds.
0,5-1,5 mm²	25	1,5-2,5 mm²	25

SURTIDO DE CONECTORES ELEC. 360 PZS.

Ref. **0418 4005**

Terminales eléctricos aislados.

Códigos de color según diámetros.

Cont. mm²	Uds.	Cont. mm²	Uds.	Cont. mm²	Uds.
0,5-1,5	10	1,5-2,5 M6	20	1,5-2,5	25
0,5-1,5	30	1,5-2,5 M10	20	1,5-2,5	25
1,5-2,5	30	1,5-2,5	10	1,5-2,5 M5	30
1,5-2,5	10	2,5-6,0 M5	20	2,5-6,0 M5	20
2,5-6,0	15	2,5-6,0 M6	15	1,5-2,5	25
1,5-2,5 M5	30	2,5-6,0 M10	15	1,5-2,5	10

PRENSATERMINALES

MEB-600

Terminales desnudos con garras.

Descripción: Engaste de terminales con garras, de presión, DIN y UL.
Secciones: de 1,5, 2,5 y 6,0 mm². Corta y pela cables de 0,75 a 6,0 mm².
Corta tornillos hasta M-5.

Peso: 275 gr.
Longitud: 240 mm.
Ref. **0215 0001**

PRENSATERMINALES CON CARRACA

LY 03 B

Terminales desnudos con garras.

Descripción: Engaste de terminales con garras, de secciones: mm².~DIN 0,5~1,0 / 1,5~2,5 / 4,0~6,0

Peso: 600 gr.
Longitud: 230 mm.
Ref. **0215 0002**

PRENSATERMINALES

MEB-500

Terminales aislados

Descripción: Engaste de terminales aislados y desnudos con garras, de secciones: 1,5, 2,5 y 6,0 mm².
Corta y pela cables de secciones: 0,75 a 6,0 mm².
Corta tornillos hasta M-5

Peso: 275 gr.
Longitud: 240 mm.
Ref. **0215 0003**

PRENSATERMINALES CON CARRACA

LY 03 C

Terminales aislados

Descripción: Engasta conductor y aislante en una sola operación. Para terminales aislados de secciones:
DIN: 1,5, 2,5 y 6,0 mm².
AWG: 22~16, 16~14 y 12~10.

Peso: 600 gr.
Longitud: 230 mm.
Ref. **0215 0004**

PRENSATERMINALES

XB-1907

Punteras huecas, aisladas y sin aislar.

Descripción: Engaste de punteras huecas de secciones 1,5 a 6,0 mm2.
Para punteras tipo Telecrimp y DIN.

Peso: 160 gr.
Longitud: 150 mm.
Ref. **0215 0005**

PRENSATERMINALES CON CARRACA

XB 9083-P

Punteras huecas, aisladas y sin aislar.

Descripción: Engaste de punteras huecas de secciones 0,5 a 6,0 mm2. Con desbloqueo mecánico y final de carrera.
Para punteras tipo Telecrimp y DIN.

Peso: 380 gr.
Longitud: 205 mm.
Ref. **0215 0006**

CAJA DE FUNDA TERMORETRÁCTIL NEGRA 2:1

TUBO TERMORETRÁCTIL 2:1 DE ALTA CALIDAD FABRICADO EN POLEOLEFINA IRRADIADA AUTOEXTINGUIBLE.

PERMITE DAR UN MEJOR ACABADO A LAS CONEXIONES ELÉCTRICAS Y DOTA DE PROTECCIÓN MECÁNICA Y ANTI-ABRASIVA A LOS CABLES Y OTROS COMPONENTES ELÉCTRICOS.

El tubo termoretráctil se presenta en diferentes secciones en formato continuo dentro de una caja dispensadora.

2:1

Material:
Poliolefina irradiada autoextinguible químicamente estabilizada.

Estándares:
UL224 VW-1 C-UL CSA, AMS-DTL-23053/5 Clase 1.

Temperatura de trabajo:
De -55 a 135ºC

Temperatura de retractilado:
Comienzo a 80ºC, retractilado completo a 120ºC

Medidas disponibles:
Ø 1,2 a 25,9 mm.

Ratio de retractilado:
2:1 , desviación longitudinal +/- 5%

Referencia	Ø Métrica	Ø Imperial	Ratio retractilado	Metros
0203 0012	1,2 mm	3/64″	**2:1** 1,2-0,6 mm	15 m
0203 0016	1,6 mm	1/16″	**2:1** 1,6 - 0,8 mm	15 m
0203 0024	2,4 mm	3/32″	**2:1** 2,4 - 1,2 mm	13 m
0203 0032	3,2 mm	1/8″	**2:1** 3,2 - 1,6 mm	12 m
0203 0048	4,8 mm	3/16″	**2:1** 4,8 - 2,4 mm	11 m
0203 0064	6,4 mm	1/4″	**2:1** 6,4 - 3,2 mm	10 m
0203 0095	9,5 mm	3/8″	**2:1** 9,5 - 4,8 mm	7 m
0203 0127	12,7 mm	1/2″	**2:1** 12,7 - 6,4 mm	6 m
0203 0159	15,9 mm	5/8″	**2:1** 15,9 - 8,0 mm	5 m
0203 0191	19,1 mm	3/4″	**2:1** 19,2 - 9,5 mm	5 m
0203 0254	25,4 mm	1″	**2:1** 25,4 - 12,7 mm	4 m

MEDICIÓN	TIPO DE TEST	RESULTADO
Resistencia a la tracción (Mpa)	ASTM D638	>10.4 Mpa
Elongación (%)	ASTM D638	>200%
Cambio longitudinal (%)	UL 224	< +/- 5%
Resistencia dieléctrica (KV/mm)	IEC 243	>15 KV/mm
Receptividad de volumen	IEC 93	>10%
Absorción de agua (%)	ASTM D570	< 0.5%
Estabilidad	UL 224	Pasado

Toma Nota: SUITEC FÉNIX recomienda retractilar con pistolas sopladoras de calor electrónicas (Refs. **0401 8231** y **0401 8161**) o equipos de soldadura de gas dotados con el accesorio específico para el termoretractilado como nuestro soldador piezoeléctrico Ref. **0414 4045**). No recomendamos someter la funda al contacto directo con una llama.

FUNDA TERMORETRÁCTIL CON RESINA AISLANTE 3:1 NEGRA O TRANSPARENTE

CARACTERÍSTICAS FUNDA TERMORETRÁCTIL. RATIO 3:1

- **Revestimiento adhesivo termoplástico**, que produce un excelente sellado y buenas propiedades de aislamiento.
- **Resistencia dieléctrica de 20 KW.**, recomendable para una amplia gama de aplicaciones con tensiones de hasta 600V.
- **Temperatura de contracción de 120 Cº.**
- **Excelente estanqueidad** gracias a la resina incorporada.
- **Aumenta el espesor de las paredes**, lo que ofrece una gran resistencia a la abrasión y una óptima protección de los cables.
- **Relación de ratio 3:1**, para una amplia gama de conectores de formas irregulares y cables de diferentes diámetros.
- **Disponible en 8 diámetros**, cubre la mayoría de las aplicaciones.

Pude utilizarse en una gama de temperaturas que comprende desde **-55º hasta +110ºC**.

RATIO DE COMPRESIÓN **3:1**

DISPONIBLE EN **NEGRO** O **TRANSPARENTE**.

Color TRANSPARENTE	Color NEGRO	Antes de contraer	Después de contraer		Envasado
Referencia	Referencia	ø D Mínimo Interior mm	ø D Máximo Interior mm	Espesor de pared **W** mm	Longitud Standar mm
0202 1030	**0202 0030**	3,00 mm	1,00 mm	1,00 mm	1.200 mm
0202 1048	**0202 0048**	4,80 mm	1,60 mm	1,00 mm	1.200 mm
0202 1060	**0202 0060**	6,00 mm	2,00 mm	1,00 mm	1.200 mm
0202 1090	**0202 0090**	9,00 mm	3,00 mm	1,40 mm	1.200 mm
0202 1120	**0202 0120**	12,00 mm	4,00 mm	1,75 mm	1.200 mm
0202 1190	**0202 0190**	19,00 mm	6,30 mm	2,25 mm	1.200 mm
0202 1240	**0202 0240**	24,00 mm	8,00 mm	2,50 mm	1.200 mm
0202 1390	**0202 0390**	39,00 mm	13,00 mm	2,50 mm	1.200 mm

Juntas soldadas

SURT. FUNDA TERMO. COLOR 2:1 100 PZS

Funda termoretráctil 2:1 en estuche de plástico.
Colores varios.

Contenido	Uds.	Contenido	Uds.
1,5x100 mm	30 Uds.	6,0x100 mm	10 Uds.
2,5x100 mm	30 Uds.	10,0x100 mm	6 Uds.
4,0x100 mm	20 Uds.	13,0x100 mm	4 Uds.

Ref. **0418 4008**

SURT. FUNDA TERMORETRÁCTIL 2:1

127 PZS

Funda termoretráctil 2:1 en estuche de plástico.
Color negro.

Contenido	Uds.	Contenido	Uds.
2,0x40 mm	30 Uds.	7,0x80 mm	16 Uds.
2,5x40 mm	25 Uds.	10,0x80 mm	8 Uds.
3,5x40 mm	20 Uds.	10,0x80 mm	8 Uds.
5,0x40 mm	20 Uds.		

Ref. **0418 4007**

PORTAFUSIBLES ESTANCOS

SERIES MINI - UNI - MAXI

Protección contra agua y humedad.

Referencia	Material	Serie	Tipo
0216 6001	PVC	45	MINIFUS
0216 6002	PVC	40	UNIFUS
0216 6003	PVC	50	MAXIFUS

PORTAFUSIBLES ESTANCOS CON LED

SERIES MINI - UNI - MAXI

Protección contra agua y humedad.
Equipado con LED indicador de fusión de fusible.

Referencia	Material	Serie	Tipo
0216 6004	PVC	45	MINIFUS
0216 6005	PVC	40	UNIFUS
0216 6006	PVC	50	MAXIFUS

SURTIDO DE FUSIBLES DE VIDRIO

120 PZS.

Fusibles de vidrio en estuche plástico.

Contenido	Uds.	Contenido	Uds.
Fusible de vidrio 5 A	20	Fusible de vidrio 20 A	20
Fusible de vidrio 10 A	20	Fusible de vidrio 25 A	20
Fusible de vidrio 15 A	20	Fusible de vidrio 30 A	20

Ref. **0418 4003**

MALETIN DE SERVICIO CS-FU-3 675 PZS.

FUSIBLES DE CRISTAL CS-FU-3 HOMOLOGADOS.

Dimensiones exteriores: 240 x 180 x 40 mm.
Contenido: 675 fusibles de cristal **Homologados.**
Para industria eléctrica y electrónica.

Ref. **0217 0012**

BORNE BATERÍA LATERAL REFORZADO (+)

Referencia	Polaridad	Aplicación
0210 2001	+ Positivo	Universal Reforzado

BORNE DE BATERÍA LATERAL REFORZADO (-)

Referencia	Polaridad	Aplicación
0210 2002	- Negativo	Universal Reforzado

FUSIBLES AUTO-ELECTRIC Y FUSIBLES AUTO-ELECTRIC CON/SIN LED

Fusibles Auto-Electric con LED indicador:

Los nuevos fusibles con Led incorporado de SUITEC facilitan enormemente el trabajo eléctrico.

El Led indicador de funcionamiento se ilumina automáticamente cuando el fusible se funde o deja de ser operacional, evitando de este modo el proceso habitual de testeo uno por uno.

MINI FUSIBLE SERIE 45 CON/SIN LED

Referencia	Intensidad NOMINAL	Referencia	LED
0216 0002	2 A	0216 1002	LED
0216 0003	3 A	0216 1003	LED
0216 0004	4 A	0216 1004	LED
0216 0005	5 A	0216 1005	LED
0216 0007	7.5 A	0216 1007	LED
0216 0010	10 A	0216 1010	LED
0216 0015	15 A	0216 1015	LED
0216 0020	20 A	0216 1020	LED
0216 0025	25 A	0216 1025	LED
0216 0030	30 A	0216 1030	LED
0216 0035	35 A	0216 1035	LED

UNI FUSIBLE SERIE 40 CON/SIN LED | MODELO MÁS COMÚN.

Referencia	Intensidad NOMINAL	Referencia	LED
0216 2001	1 A	0216 3001	LED
0216 2002	2 A	0216 3002	LED
0216 2003	3 A	0216 3003	LED
0216 2004	4 A	0216 3004	LED
0216 2005	5 A	0216 3005	LED
0216 2007	7.5 A	0216 3007	LED
0216 2010	10 A	0216 3010	LED
0216 2015	15 A	0216 3015	LED
0216 2020	20 A	0216 3020	LED
0216 2025	25 A	0216 3025	LED
0216 2030	30 A	0216 3030	LED
0216 2035	35 A	0216 3035	LED
0216 2040	40 A	0216 3040	LED

MAXI FUSIBLE SERIE 50 CON/SIN LED

Referencia	Intensidad NOMINAL	Referencia	LED
0216 4020	20 A	0216 5020	LED
	25 A	0216 5025	LED
0216 4030	30 A	0216 5030	LED
	35 A	0216 5035	LED
0216 4040	40 A	0216 5040	LED
0216 4050	50 A	0216 5050	LED
0216 4060	60 A	0216 5060	LED
0216 4070	70 A	0216 5070	LED
0216 4080	80 A	0216 5080	LED
0216 4100	100 A	0216 5100	LED
	120 A	0216 5120	LED

SURTIDO DE MINI-FUSIBLE 120 PZS.

Mini Fusibles en estuche plástico.
Códigos de color según amperajes.

Contenido	Unidades
5 A / ISO 8820-3	20 Uds.
10 A / ISO 8820-3	20 Uds.
15 A / ISO 8820-3	20 Uds.
20 A / ISO 8820-3	20 Uds.
25 A / ISO 8820-3	20 Uds.
30 A / ISO 8820-3	20 Uds.

Ref. **0418 4001** **ISO 8820-3**

SURTIDO DE FUSIBLES UNIVERSALES 120 PZS.

Fusibles universales en estuche plástico.
Códigos de color según amperajes.

Contenido	Unidades
5 A / ISO 8820-3	20 Uds.
10 A / ISO 8820-3	20 Uds.
15 A / ISO 8820-3	20 Uds.
20 A / ISO 8820-3	20 Uds.
25 A / ISO 8820-3	20 Uds.
30 A / ISO 8820-3	20 Uds.

Ref. **0418 4002** **ISO 8820-3**

MALETIN DE SERVICIO CS-FU

Ref. **0217 0010**

CONJUNTO DE FUSIBLES Y PORTAFUSIBLES.
Dimensiones exteriores: 310 x 245 x 52 mm.
Contenido: 190 fusibles y porta-fusibles MINI, MAXI y JASO (De nueva generación para automóvil).

MALETIN DE SERVICIO CS-FU-2

Ref. **0217 0011**

CONJUNTO DE FUSIBLES CLÁSICOS PARA AUTOMÓVIL.
Dimensiones exteriores: 240 x 180 x 40 mm
Contenido: 450 fusibles "clásicos" para automóvil.

MALETIN DE SERVICIO CS-FU-LED 66 PIEZAS.

CONJUNTO DE FUSIBLES LED LUMINOSOS.

Dimensiones exteriores: 240 x 180 x 40 mm.
Contenido: 66 **fusibles LED Luminosos** de las series MINI y UNIVERSAL para automóvil.

Ref. **0217 0013**

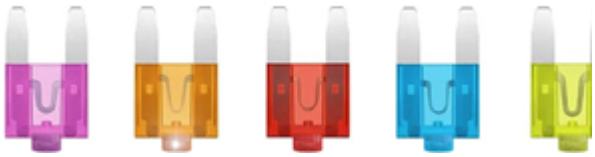

MALETIN DE SERVICIO CS-BR

CONJUNTODEBRIDASSUJETACABLESDECOLORNEGRO

Ref. **0217 0006**

Dimensiones exteriores: 460 x 360 x 80 mm.

Contenido: 2.300 bridas sujetacables color negro de 100 a 368 mm.

Para el sector automoción e industria.

MALETIN DE SERVICIO CS-BR-NAT

CONJUNTODEBRIDASSUJETACABLESDECOLORNATURAL

Ref. **0217 0008**

Dimensiones exteriores: 460 x 360 x 80 mm.

Contenido: 2.300 bridas sujetacables color natural de 100 a 368 mm.

Para el sector automoción e industria.

MALETIN DE SERVICIO CS-BR-BRIC

CONJUNTO DE BRIDAS SUJETACABLES EN COLORES SURTIDOS.

Ref. **0217 0007**

Dimensiones exteriores: 460 x 360 x 80 mm.

Contenido: 1.800 bridas sujetacables de 100 a 280 mm. en colores surtidos.

MALETIN DE SERVICIO CS-EP-400

CONJUNTO DE BRIDAS SUJETACABLES EN COLORES SURTIDOS EFECTO NEÓN

Ref. **0217 0009**

Dimensiones exteriores: 205 x 200 x 40 mm.

Contenido: 400 bridas sujetacables de 100 a 200 mm. en colores surtidos **"Efecto Neón"**

MALETÍN DE SERVICIO CS-BAT

Ref. **0217 0005**

CONJUNTO DE TERMINALES DE BATERÍA SURTIDOS Y TRENZAS DE MASA.

Dimensiones exteriores: 460 x 360 x 80 mm..

Contenido: 44 terminales de batería surtidos y 12 trenzas de masa.
Contiene conectores especiales para:
- CITROËN (Saxo, Xsara)
- PEUGEOT (106)
- RENAULT (Trafic, Laguna, Mégane, Space).

Ref. **0217 0005**

REGLETAS DE CONEXIÓN -BLANCAS / NEGRAS-

REGLETAS DE CONEXIÓN
Según la normativa EN 60998
Directiva de Baja Tensión 73/23/EWG

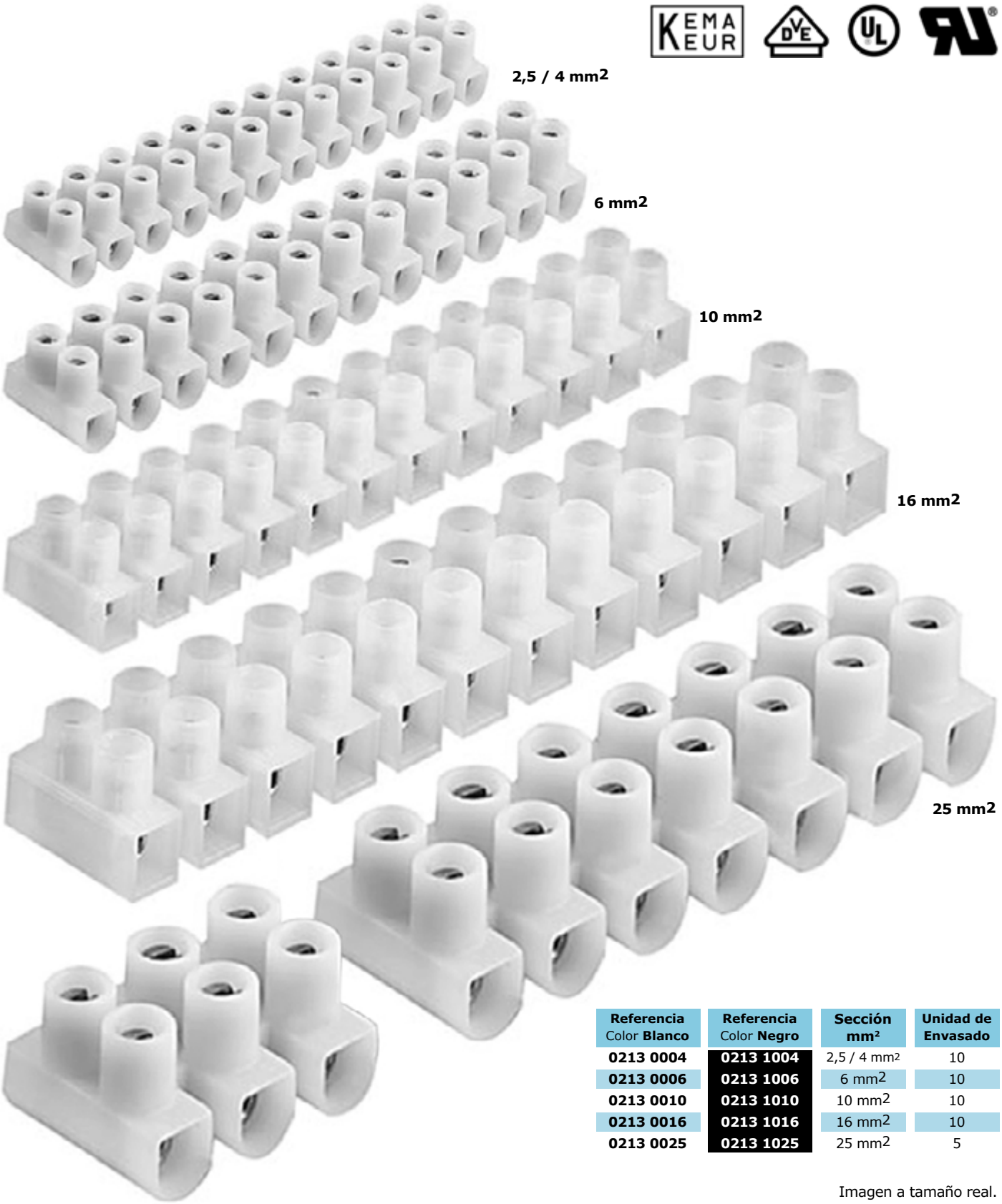

Referencia Color **Blanco**	Referencia Color **Negro**	Sección mm²	Unidad de Envasado
0213 0004	**0213 1004**	2,5 / 4 mm2	10
0213 0006	**0213 1006**	6 mm2	10
0213 0010	**0213 1010**	10 mm2	10
0213 0016	**0213 1016**	16 mm2	10
0213 0025	**0213 1025**	25 mm2	5

Imagen a tamaño real.

REGLETAS DE CONEXIÓN CIEGAS

Regletas unipolares ciegas para conexiones y derivaciones en instalaciones eléctricas, apta para aparatos eléctricos de instalación fija.

Desarrollados para ofrecer una óptima resistencia tanto ante agentes químicos como contra diversos tipos de agentes atmosféricos.

Regletas realizadas en latón niquelado.

Aislamiento de policarbonato autoextinguible según normativaUL 94 V2 y IEC 695-2-1.

Tornillo imperdible realizado en acero zincado.

Según norma CEI 23-20 y 23-21 (EN 60 998 - 1, EN 60 998 -2 -1).

Tensión nominal según sección la sección 450-500 V.

Temperatura de funcionamiento desde -25ºC hasta 130ºC.

Grado de protección IP20.

Fácil separación entre polos. Sin rebabas.

Fácil comprobación de la conexión.

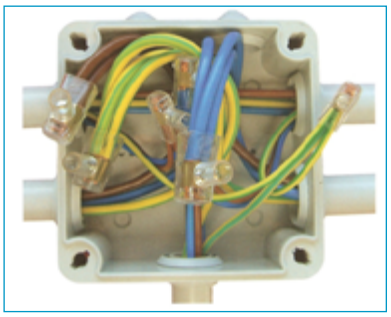

Evita falsos contactos en instalaciones.

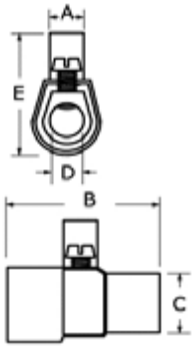

Referencia	Sección mm²	Sección (mm) A	B	C	D	F	Tensión Nominal V	Unidad de Envasado
0213 2025	2,5 mm2	5	17,5	9	3,7	17	450 V	10
0213 2040	4 mm2	5	20	10,5	4,5	20	450 V	10
0213 2060	6 mm2	5	23	12	6	24	500 V	10
0213 2100	10 mm2	6	26	15,5	7	29	500 V	10
0213 2160	16 mm2	8	31	19	9	32	500 V	10
0213 2250	25 mm2	10	36	23	13	41	500 V	5

BORNA DE HILO PASANTE 10 POLOS

BORNAS DE HILO PASANTE EN COBRE Y POLIAMIDA PARA AGRUPACIÓN DE CABLEADO.
PERFECTAS PARA UNIONES EN PARALELO O EN SERÍA DE PANELES, REGULADORES...

Realizadas en cobre y poliamida 6.6, con agujeros para atornillarse y una sección máxima de cableado de 70 mm².

Referencia	Sección	Largo	Ancho	Alto	U/Env.
0213 3006	6 mm.	15,20	2,82	2,09	10 Uds.
0213 3010	10 mm.	20	2,78	2,37	10 Uds.
0213 3016	16 mm.	21,20	2,75	2,59	10 Uds.
0213 3025	25 mm.	22,50	2,47	2,89	10 Uds.
0213 3035	35 mm.	26,50	2,89	3,46	10 Uds.
0213 3050	50 mm.	5,78	3,12	4,26	1 Ud.
0213 3070	70 mm.	6,87	3,78	5,12	1 Ud.

TACO BRIDA AUTOCENTRANTE

NOVESOSO SISTEMA DE ANCLAJE REALIZADO EN POLIAMIDA ESPECIALMENTE DESARROLLADO PARA LA FIJACIÓN Y SUJECCIÓN DE CABLES Y OTROS ELEMENTOS LIGEROS SOBRE CUALQUIER TIPO DE SUPERFICIE PERFORABLE.

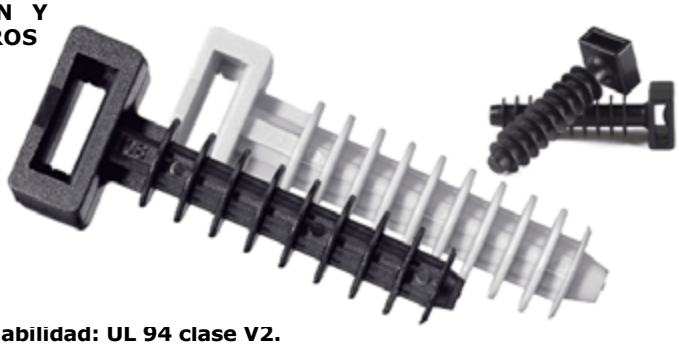

Principales ventajas de aplicación y uso:

Se posiciona sin necesidad de sujección alguna para una colocación rápida, precisa y limpia.

Anillos de autocentraje, afincan el taco en el agujero, evitan que pueda doblarse y facilitan la instalación.

Aletas en la cabeza para una mayor adaptación a los cables.

Realizado en Poliamida 6.6 /nylon.
Temperatura de servicio: -40°C a +85°C.
Punto de fusión del nylon: +256°C.
LOI (Índice límite oxígeno): 27%.
Grado de inflamabilidad: UL 94 clase V2.
Resistencia dieléctrica: 50.000 V/mm.
Absorción de humedad: 2,5%(50% humedad relativa).

Color gris (RAL 7035): Idóneo para su uso en interiores.

Color negro: Resistente a rayos ultravioleta e inclemencias metereológicas. Gracias a las partículas de carbóno que contiene, se reduce el impacto sobre el taco de la radiación ultravioleta.

Referencia	Métrica	Descripción	Color
0360 0060	M-6	Taco brida autocentrante	Negro
0360 0080	M-8	Taco brida autocentrante	Negro
0360 1060	M-6	Taco brida autocentrante	Gris
0360 1080	M-8	Taco brida autocentrante	Gris

Instalación:

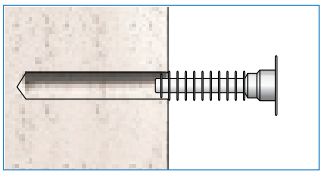

Inserte el taco.

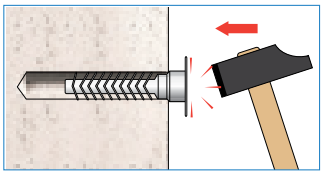

Fije el taco mediante un golpe.

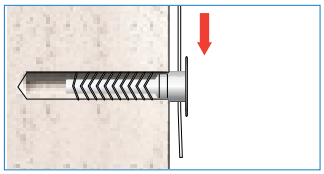

Aplique la brida.

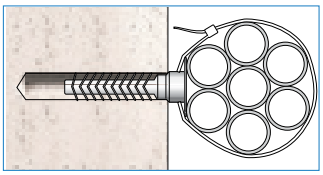

Fije el objetivo y termine.

LÁMPARAS PARA AUTOMOCIÓN

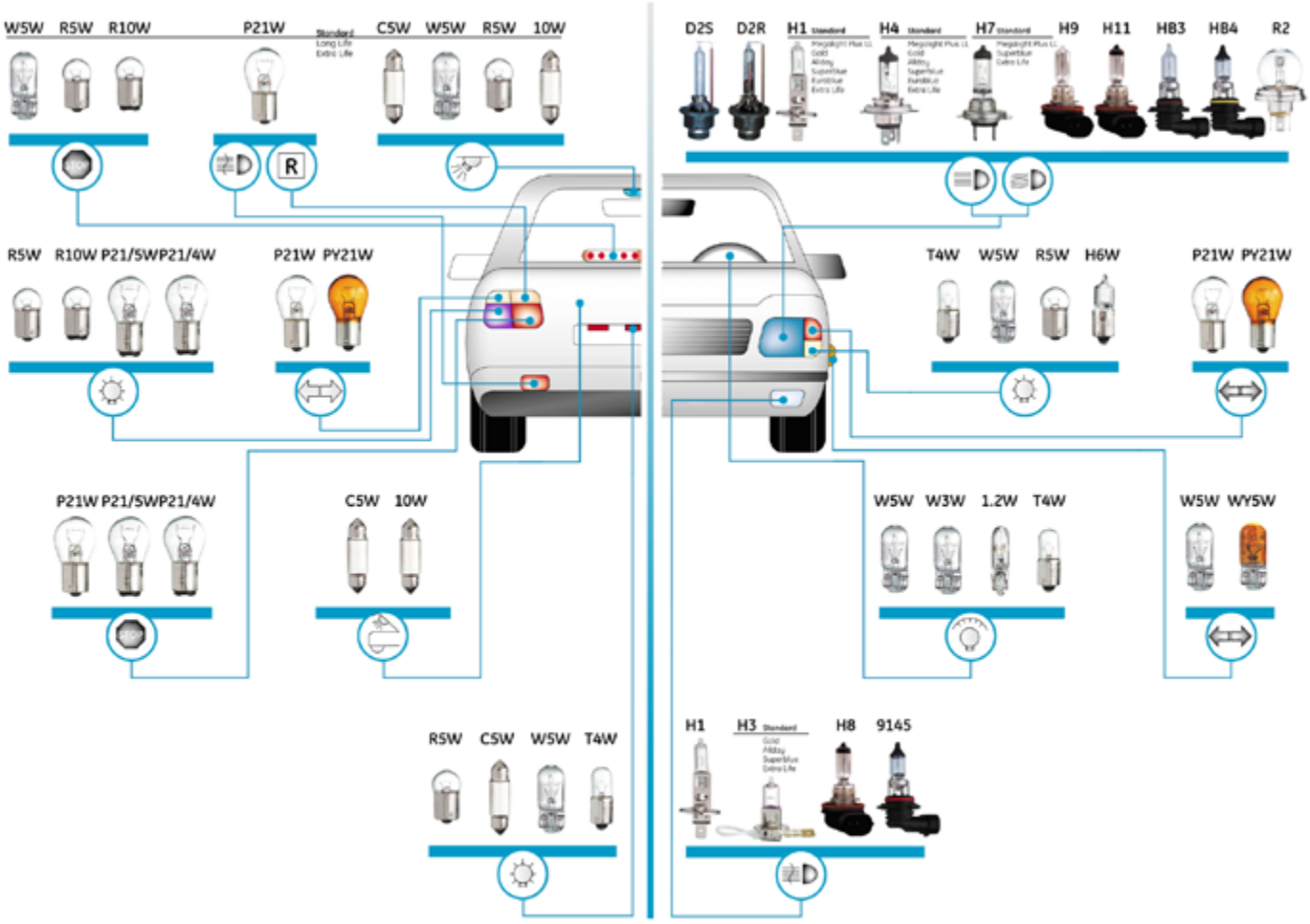

LÁMPARA H-1

Referencia	V	W	Base
0205 1201	12	55	P14,5S
0205 2401	24	70	P14,5S
0207 1201	12	55	Blister unitario (12 blisters)
0207 2401	24	70	Blister unitario (12 blisters)
0206 1237	12	55	P14,5S - ***LONG LIFE*** -
0205 2437	24	70	P14,5S - ***LONG LIFE*** -
0206 1201	12	2	P14,5S **LED** *-PLUG & PLAY-*

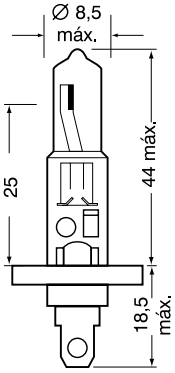

Uds/Envasado: 12 Uds.
Ud/Envasado LED: 1 Ud.

LÁMPARA H-2

Referencia	V	W	Base
0205 1202	12	55	X-511
0205 2402	24	70	X-511

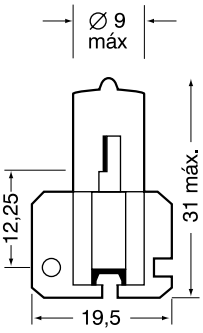

Uds/Envasado: 12 Uds.

SUITEC FÉNIX recuerda que no se pueden montar lámparas LED en vehículos que no hayan sido homologados con ellas.

LÁMPARA H-3

Referencia	V	W	Base
0205 1203	12	55	PK22S
0205 2403	24	70	PK22S
0207 1203	12	55	Blister unitario (12 blisters)
0207 2403	24	70	Blister unitario (12 blisters)

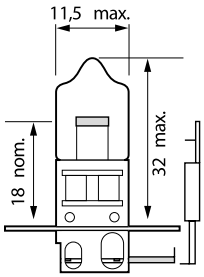

Uds/Envasado: 12 Uds.

LÁMPARA H-4

Referencia	V	W	Base
0205 1204	12	60/55	P43T
0205 2404	24	75/70	P43T
0207 1204	12	60/55	Blister unitario (12 blisters)
0207 2404	24	75/70	Blister unitario (12 blisters)
0205 1238	12	60/55	P43T, - ***LONG LIFE*** -
0205 2438	24	75/70	P43T, - ***LONG LIFE*** -
0206 1204	12	3	P43T **LED** *-PLUG & PLAY-*

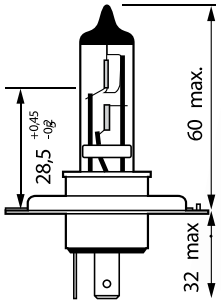

Ud./E.: 12 Uds.
Ud./E. LED: 1 Ud.

LÁMPARA H-5

Referencia	V	W	Base
0205 1205	12	60/55	P45T
0205 2405	24	75/70	P45T

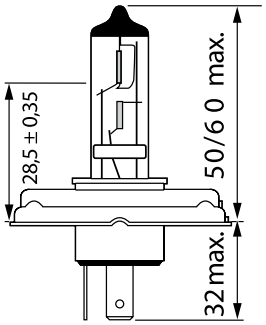

Uds/Envasado: 12 Uds.

LÁMPARA H-6

Referencia	V	W	Base
0205 1206	12	6	BAX9S
0205 1239	12	6	BAX9S, - *LONG LIFE* -

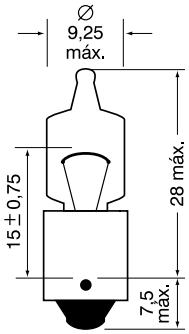

Uds/Envasado: 12 Uds.

LÁMPARA H-7

Referencia	V	W	Base
0205 1207	12	55	PX26D
0205 2407	24	70	PX26D
0207 1207	12	55	Blister unitario (12 blisters)
0207 2407	24	70	Blister unitario (12 blisters)
0205 1240	12	55	PX26D, - ***LONG LIFE*** -
0205 2440	24	70	PX26D, - ***LONG LIFE*** -
0206 1207	12	3	PX26D **LED** *-PLUG & PLAY-*

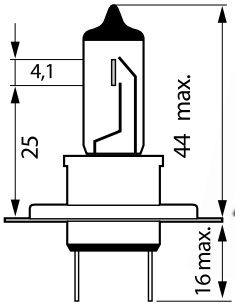

Uds/Envasado: 12 Uds.
Ud/Envasado LED: 1 Ud.

LÁMPARA H-8 12V 35W

Referencia	V	W	Base	U/E.
0205 1246	12	35	PGJ19-1	12 Uds.

Uds/Envasado: 12 Uds.

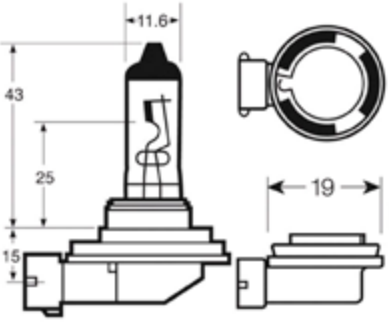

SUITEC FÉNIX recuerda que no se pueden montar lámparas LED en vehículos que no hayan sido homologados con ellas.

LÁMPARA H-9 12V 65W

Referencia	V	W	Base	U/E.
0205 1247	12	65	PGJ19-5	12 Uds.

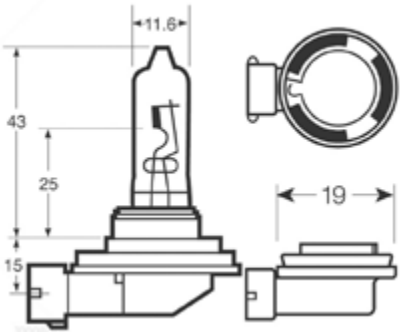

LÁMPARA H-10 12V 42W

Referencia	V	W	Base	U/E.
0205 1248	12	42	PY20D	12 Uds.

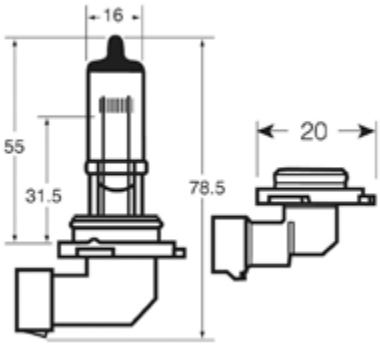

LÁMPARA H-11 12V 55W

Referencia	V	W	Base	U/E.
0205 1249	12	55	PGJ19-2	12 Uds.

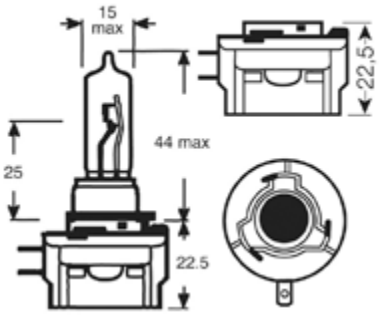

LÁMPARA H-12 12V 53W

Referencia	V	W	Base	U/E.
0205 1250	12	53	PZ20D	12 Uds.

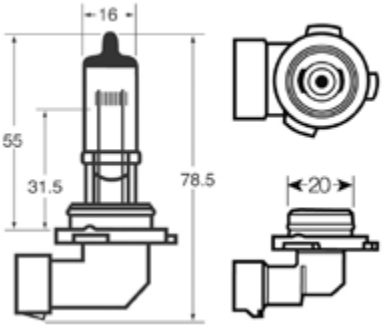

LÁMPARA H-13 12V 60/55W

Referencia	V	W	Base	U/E.
0205 1251	12	60/55	PJ26,4T	12 Uds.

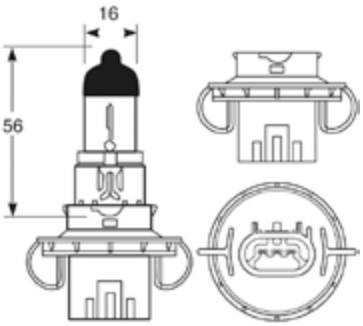

LÁMPARA H-16 12V 19W

Referencia	V	W	Base	U/E.
0205 1252	12	19	PGJ19-3	12 Uds.

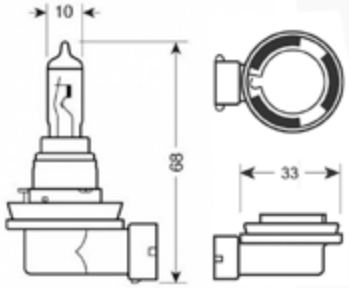

LÁMPARA H-21

Referencia	V	W	Base	U/E.
0205 1235	12	21	BAY9S	12 Uds.
0205 2425	24	21	BAY9S	

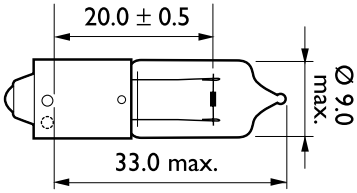

LÁMPARA HB-1 12V 65/45W

Referencia	V	W	Base	U/E.
0205 1253	12	65/45	P29T	12 Uds.

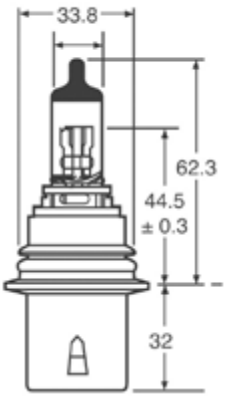

LÁMPARA HB-3 12V 60W

Referencia	V	W	Base	U/E.
0205 1254	12	60	P20D	12 Uds.

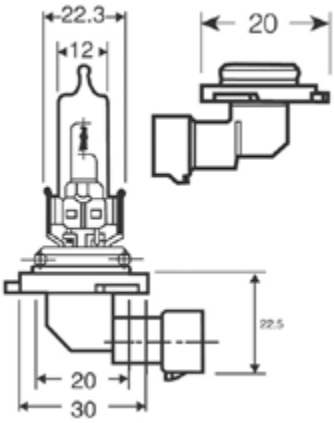

LÁMPARA HB-4 12V 55W

Referencia	V	W	Base	U/E.
0205 1255	12	55	P22D	12 Uds.

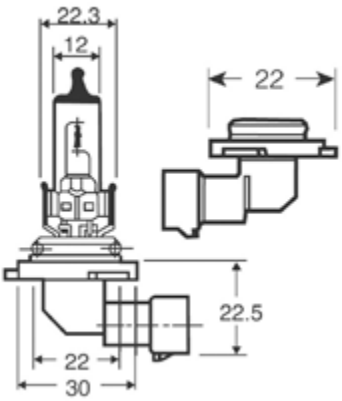

LÁMPARA HB-5 12V 65/55W

Referencia	V	W	Base	U/E.
0205 1256	12	65/55	PX29T	12 Uds.

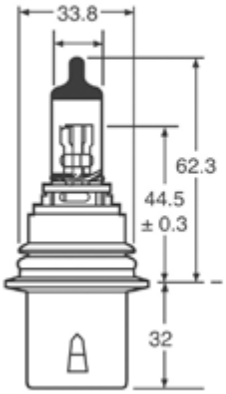

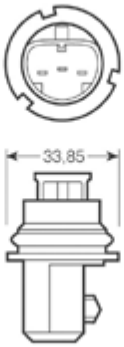

LÁMPARA HIR1 (9011) 12V 55W

Referencia	V	W	Base	U/E.
0205 1257	12	55	PX20D	12 Uds.

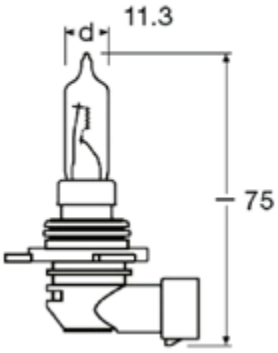

LÁMPARA HIR2 (9012) 12V 55W

Referencia	V	W	Base	U/E.
0205 1258	12	55	PX22D	12 Uds.

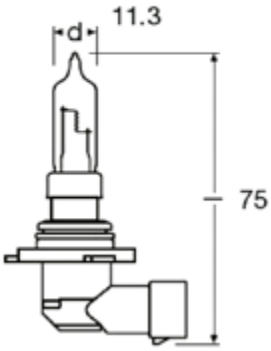

LÁMPARA XENON DE DESCARGA D1S

Referencia	V	W	Base	U/E.
0205 1291	85	35	PK32D-2	1 Ud.

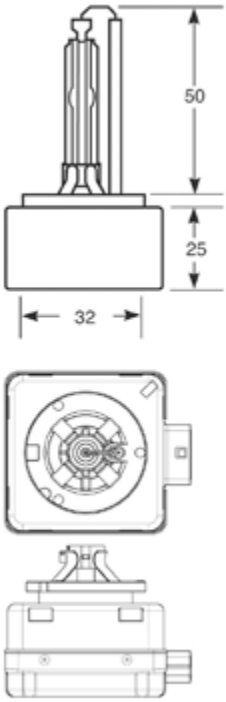

LÁMPARA XENON DE DESCARGA D2S

Referencia	V	W	Base	U/E.
0205 1292	85	35	P32D-2	1 Ud.

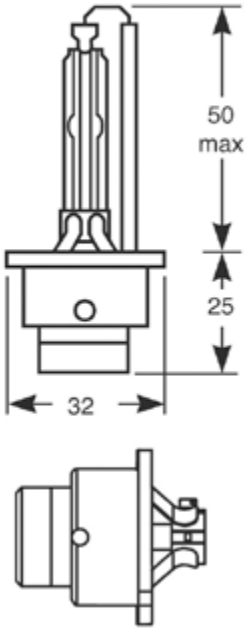

LÁMPARA XENON DE DESCARGA D3S

Referencia	V	W	Base	U/E.
0205 1293	85	35	PK32D-5	1 Ud.

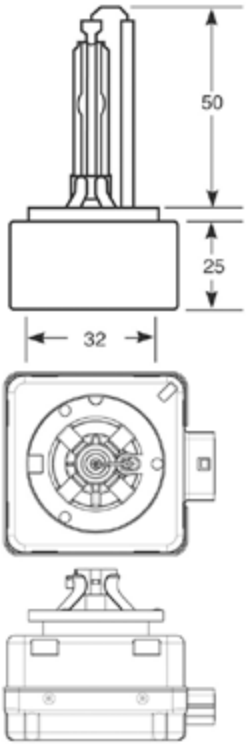

LÁMPARA XENON DE DESCARGA D4S

Referencia	V	W	Base	U/E.
0205 1294	85	35	P32D-5	1 Ud.

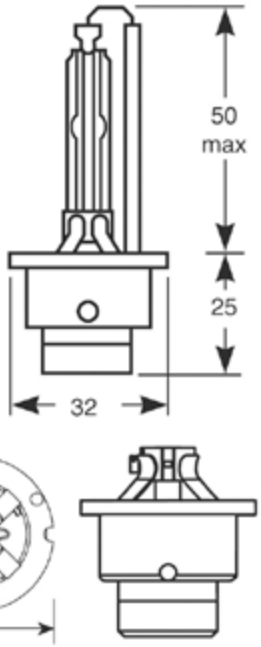

ASIMÉTRICAS FOCO EUROPEO

Referencia	V	W	Base
0205 1223	12	45/40	P45T
0205 2422	24	55/50	P45T
0207 1223	12	45/40	Blister unitario (12 blisters)
0207 2422	24	55/50	Blister unitario (12 blisters)

Uds/Envasado: 12 Uds.

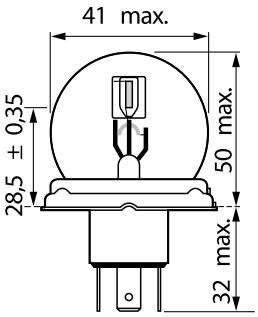

PILOTOS -POSICIÓN-

	Referencia	V	W	Base
	0205 1214	12	5	BA15S
	0205 1215	12	10	BA15S
	0207 1214	12	5	Blister 2 uds. (12 blisters)
	0207 1215	12	10	Blister 2 uds. (12 blisters)
	0205 2413	24	5	BA15S
	0205 2414	24	10	BA15S
	0207 2413	24	5	Blister 2 uds. (12 blisters)
	0207 2414	24	10	Blister 2 uds. (12 blisters)
LED	**0206 1214**	12	9x1W	BA15S **LED** *-WHITE-*
LED	**0206 2413**	24	9x1W	BA15S **LED** *-WHITE-*

Uds/Envasado: 12 Uds.

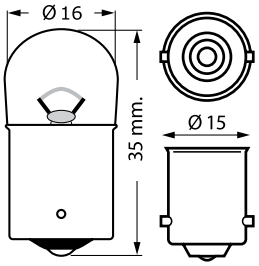

LÁMPARA 1 FILAMENTO

	Referencia	V	W	Base
	0205 1210	12	21	BA15S
	0205 2410	24	21	BA15S
	0207 1210	12	21	Blister 2 uds. (12 blisters)
	0207 2410	24	21	Blister 2 uds. (12 blisters)
LED	**0206 1210**	12	19x1W	BA15S **LED** *-WHITE-*
LED	**0206 2410**	24	19x1W	BA15S **LED** *-WHITE-*

Uds/Envasado: 12 Uds.

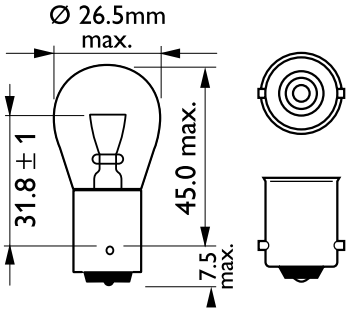

LÁMPARA 2 FILAMENTOS

	Referencia	V	W	Base
	0205 1211	12	21/5	BAY15D
	0205 2411	24	21/5	BAY15D
	0207 1211	12	21/5	Blister 2 uds. (12 blisters)
	0207 2411	24	21/5	Blister 2 uds. (12 blisters)
LED	**0206 1211**	12	19x1W	BAY15D **LED** *-WHITE-*
LED	**0206 2411**	24	19x1W	BAY15D **LED** *-WHITE-*

Uds/Envasado: 12 Uds.

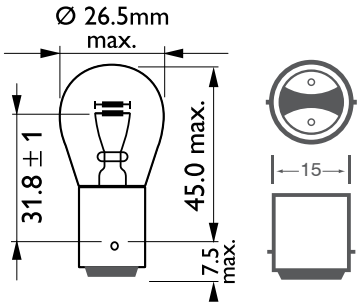

LÁMPARA 1 FILAMENTO -ÁMBAR-

Referencia	V	W	Base
0205 1212	12	21	BAU15S
0205 2412	24	21	BAU15S

Uds/Envasado: 12 Uds.

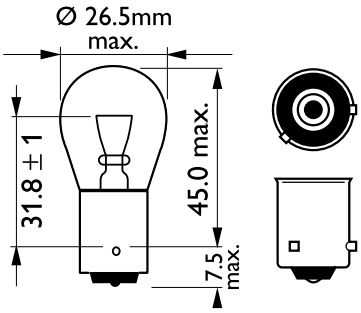

LÁMPARA 2 FILAMENTOS -ÁMBAR-

Referencia	V	W	Base
0205 1213	12	21/5	BAY15D

Uds/Envasado: 12 Uds.

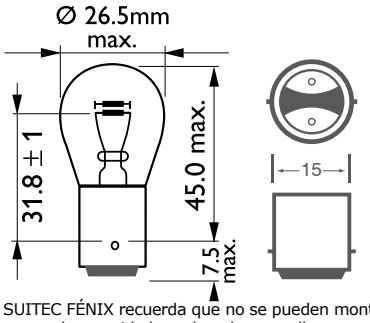

SUITEC FÉNIX recuerda que no se pueden montar lámparas LED en vehículos que no hayan sido homologados con ellas.

LÁMPARA TABLERO CONTROL TUBULAR

Referencia	V	W	Base
0205 1219	12	4	BA9S
0205 2418	24	4	BA9S
0205 1236	12	3	BA9S
0205 2426	24	3	BA9S

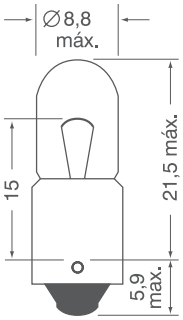

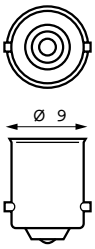

Uds/Envasado: 25 Uds.

LÁMPARA WEDGE - CUÑA T-5

	Referencia	V	W	Base
	0205 1220	12	1,2	W2X4,6D
	0205 2419	24	1,2	W2X4,6D
	0207 1220	12	1,2	Blister 2 uds. (12 blisters)
	0207 2419	24	1,2	Blister 2 uds. (12 blisters)
LED	**0206 1220**	12	1	W2X4,6D **LED** *WHITE*
LED	**0206 2419**	24	1	W2X4,6D **LED** *WHITE*

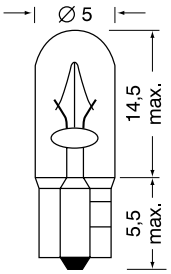

Uds/Envasado: 25 Uds.

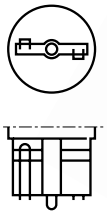

LÁMPARA WEDGE - CUÑA T-10

Referencia	V	W	Base	
0205 1221	12	3	W2,1X9,5D	
0205 1222	12	5	W2,1X9,5D	
0205 2420	24	3	W2,1X9,5D	
0205 2421	24	5	W2,1X9,5D	
0207 1221	12	3	Blister 2 uds. (12 blisters)	
0207 1222	12	5	Blister 2 uds. (12 blisters)	
0207 2420	24	3	Blister 2 uds. (12 blisters)	
0207 2421	24	5	Blister 2 uds. (12 blisters)	
0206 1222	12	3	W2,1X9,5D **LED** *WHITE*	LED
0206 2421	24	3	W2,1X9,5D **LED** *WHITE*	LED

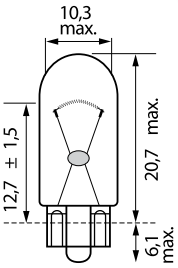

Uds/Envasado: 25 Uds.

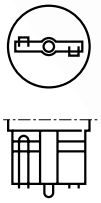

LÁMPARA WEDGE - CUÑA T-20

	Referencia	V	W	Base
	0205 1231	12	21	W3X16D
	0205 1232	12	21	W3X16D - ÁMBAR -
	0205 1233	12	21/5	2 POLOS W3X16Q
LED	**0206 1231**	12	12x1W	W3X16D **LED** *WHITE*
LED	**0206 1233**	12	12x1W	2 POLOS W3X16Q **LED** *WHITE*

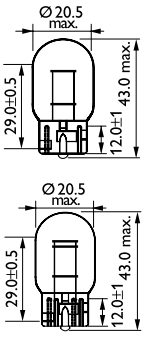

Uds/Envasado: 12 Uds.

PLAFONIERS 10X30

Referencia	V	W	Base	
0205 1217	12	10	SV8,5	
0205 2416	24	10	SV8,5	
0206 1217	12	4x1W	SV8,5 **LED** *WHITE*	LED

Uds/Envasado: 12 Uds.

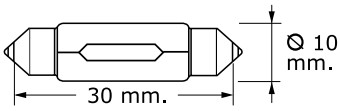

PLAFONIERS 11X38

	Referencia	V	W	Base
	0205 1216	12	5	SV8,5
	0205 2415	24	5	SV8,5
	0207 1216	12	5	Blister 2 uds. (12 blisters)
	0207 2415	24	5	Blister 2 uds. (12 blisters)
LED	**0206 1216**	12	4x1W	SV8,5 **LED** *WHITE*
LED	**0206 2415**	24	4x1W	SV8,5 **LED** *WHITE*

Uds/Envasado: 12 Uds.

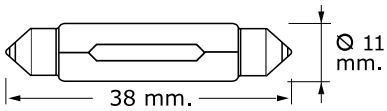

SUITEC FÉNIX recuerda que no se pueden montar lámparas LED en vehículos que no hayan sido homologados con ellas.

LÁMPARAS DE HABITÁCULO WEDGE PLASTIC-BASE

BOMBILLA CON BASE PLÁSTICA CON VOLTAJES DE 12 Y 24V.
PARA LA ILUMINACIÓN DE TABLEROS, ACCESORIOS E INSTRUMENTOS DE AUTOMOCIÓN .

Carcasa en plástico ABS.
Larga vida útil de la lámpara.
Amplia variedad de conexiones.

Modelo	Referencia	V	W	Base
	0205 1241	12V	1,2W	BX2D

Aplicaciones	Modelos V.I.	U/E.
Tablero e instrumentos	Diversos modelos	25

Modelo	Referencia	V	W	Base
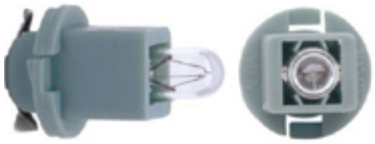	**0205 1242**	12V	1,8W	EBS R4

Aplicaciones	Modelos V.I.	U/E.
Tablero e instrumentos	MAN, Volvo, Scania...	25

Modelo	Referencia	V	W	Base
	0205 1243	12V	1,2W	B8,5D

Aplicaciones	Modelos V.I.	U/E.
Tablero e instrumentos	BMW, Ford, Mercedes...	25

Modelo	Referencia	V	W	Base
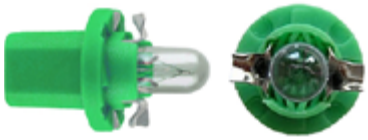	**0205 1244**	12V	2W	B8,5D

Aplicaciones	Modelos V.I.	U/E.
Tablero e instrumentos	MAN / Otros	25

Modelo	Referencia	V	W	Base
	0205 1245	12V	1,2W	B8,7D

Aplicaciones	Modelos V.I.	U/E.
Tablero de iluminación	Ford	25

Modelo	Referencia	V	W	Base
	0205 2427	24V	1,2W	EBS R4

Aplicaciones	Modelos V.I.	U/E.
Tablero e instrumentos	MAN, Volvo, Scania	25

Modelo	Referencia	V	W	Base
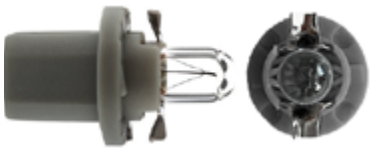	**0205 2428**	24V	1,2	B8,5D

Aplicaciones	Modelos V.I.	U/E.
Tablero e instrumentos	Opel	25

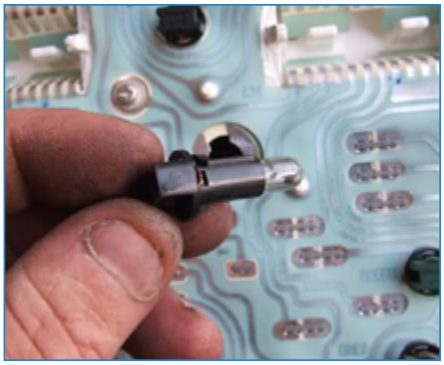

PLAFONIERS 11X44

Referencia	V	W	Base	
0205 1218	12	5	SV8,5	
0205 2417	24	5	SV8,5	
0206 1218	12	6x1W	SV8,5 **LED** *WHITE*	LED
0206 2417	24	6x1W	SV8,5 **LED** *WHITE*	LED

Uds/Envasado: 12 Uds.

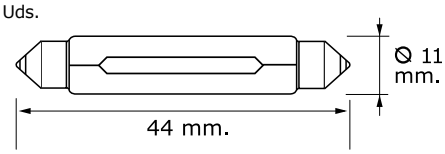

PLAFONIERS 15X44

Referencia	V	W	Base
0205 1234	12	15	SV8,5
0205 2424	24	15	SV8,5

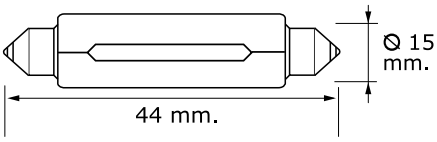

Uds/Envasado: 12 Uds.

ESTUCHE REPUESTO H-7 EFECTO PLASMA

Referencia	V	Tipo	Efecto
0205 1225	12	H-7	Plasma

ESTUCHE REPUESTO H-7 EFECTO XENON

Referencia	V	Tipo	Efecto
0205 1226	12	H-7	Xenon

ESTUCHE REPUESTO H-1 EFECTO PLASMA

Referencia	V	Tipo	Efecto
0205 1227	12	H-1	Plasma

ESTUCHE REPUESTO H-1 EFECTO XENON

Referencia	V	Tipo	Efecto
0205 1228	12	H-1	Xenon

SUITEC FÉNIX recuerda que no se pueden montar lámparas LED en vehículos que no hayan sido homologados con ellas.

ESTUCHE REPUESTO H-4 EFECTO PLASMA HIGHPOWER + 50% DE LUZ

Referencia	V	Tipo	Efecto
0205 1229	12	H-4	Plasma

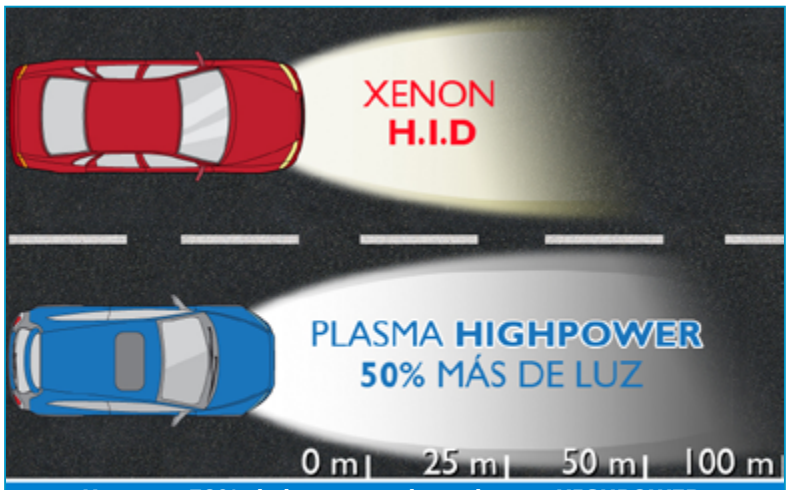

Hasta un 50% de luz, rompe la noche con HIGHPOWER
SUITEC Highpower es la única lámpara que ofrece un 50% más de rendimiento que una lámpra Xenon con tecnología H.I.D.

ESTUCHE COMBINADO H-1 + H-7 12V

0205 1230

Faro	1 Polo	2 Polos	Piloto	Cuña	Fusibles
1 x H-1	1 x 12 V	1 x 12 V	1 x 12 V	1 x 12 V	1 x 10 A
1 x H-7					1 x 20 A

ESTUCHE COMBINADO H-1 + H-7 24V

0205 2423

Faro	1 Polo	2 Polos	Piloto	Plafón	Control	Fusibles
1 x H-1	4x 24 V	2x 24 V	2x 24 V	6x 24 V	2x 24 V	5 x 20 A
1 x H-7						5 x 25 A
						4 x 30 A

SUITEC®
SUITEC FENIX

NOVEDAD

ROTATIVO LED HOMOLOGADO R-65 BASE MAGNÉTICA 7 POSICIONES

ROTATIVO LED MAGNÉTICO MULTIVOLTAJE CON HOMOLOGACIÓN EUROPEA PARA USO EN CARRETERA ECE R65 Y R10.

Permite una correcta señalización en vehículos y en maquinaria.
Imprescindible dentro del mundo del transporte profesional.

- ► **Base magnética y de ventosa.**
- ► **Potencia de 28W (10x LED).**
- ► **Rotativo multivoltaje, apto para 12V/24V.**
- ► **Lente de Policarbonato (PC) y base de ABS.**
- ► **Compatibilidad electromagnética garantizada.**
- ► **Cable en espiral de 3,0 m con toma de mechero.**
- ► **Conforme normativa E9 R65 / ECE R10.**
- ► **7 Funciones programables:**
  Destello, Doble Destello, Cuádruple Destello.
  Rotación, Rotación destello, Rotación doble destello,
  Rotación Cuádruple Destello.
- ► **Temperatura de trabajo: -30ºC +50ºC.**

Ref. **0208 0013**

LED | 12-24V | 28W | IP67 | ECE R65 | CE RoHS

Aplicaciones: Faro rotativo idóneo para todo tipo de vehículos agrícolas e industriales, transporte especial por carretera, camiones, coches, maquinaria de obra pública y construcción. Señalización de vehículos para minería, vehículos de aeropuertos y en general para todo aquellos vehículos que deban circular por vías públicas o carreteras señalizando su posición o la de su carga.

Extra: Base magnética, de ventosa y atornillable.

Datos Técnicos	
Voltaje:	12-24V
Consumo:	28W
LEDs:	10 Leds
Temperatura:	-30ºC +50ºC
Anclaje:	Magnet./Ventosa
Ø/Altura:	Ø 144/131 mm
Protección:	IP67
Normativa:	ECE R10 / R65
Ref.	**0208 0013**

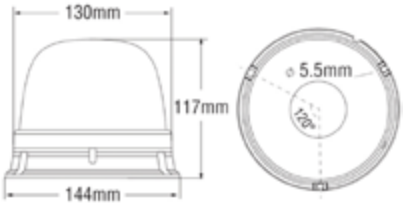

ROTATIVO LED HOMOLOGADO R-65 BASE FLEXIBLE 7 POSICIONES

ROTATIVO LED MAGNÉTICO MULTIVOLTAJE CON HOMOLOGACIÓN EUROPEA PARA USO EN CARRETERA ECE R65 Y R10.

Permite una correcta señalización en vehículos y en maquinaria.
Imprescindible dentro del mundo del transporte profesional.

- **Base flexible.**
- **Potencia de 28W (10x LED).**
- **Rotativo multivoltaje, apto para 12V/24V.**
- **Lente de Policarbonato (PC) y base de ABS.**
- **Compatibilidad electromagnética garantizada.**
- **Conforme normativa E9 R65 / ECE R10.**
- **7 Funciones programables:**
  Destello, Doble Destello, Cuádruple Destello.
  Rotación, Rotación destello, Rotación doble destello,
  Rotación Cuádruple Destello.
- **Temperatura de trabajo: -30ºC +50ºC.**

Ref. **0208 0014**

Aplicaciones: Faro rotativo idóneo para todo tipo de vehículos agrícolas e industriales, transporte especial por carretera, camiones, coches, maquinaria de obra pública y construcción. Señalización de vehículos para minería, vehículos de aeropuertos y en general para todo aquellos vehículos que deban circular por vías públicas o carreteras señalizando su posición o la de su carga.

Datos Técnicos	
Voltaje:	12-24V
Consumo:	28W
LEDs:	10 Leds
Temperatura:	-30ºC +50ºC
Anclaje:	Flexible
Ø/Altura:	Ø 130/210 mm
Protección:	IP67
Ref.	**0208 0014**

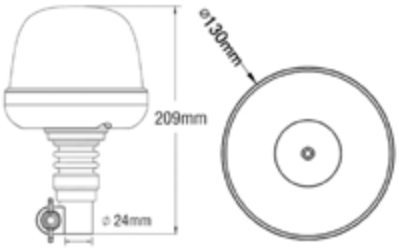

Ref. **0208 0012**

Datos Técnicos:
Voltaje: 12-24V.
Consumo: 14W.
Anclaje:
Base flexible.
Ø / Altura:
Ø 271 / 127 mm.

Homologaciones:
E9 10R-046919
CE R10-R65

GIRO FIJO

ROTATIVOS HALÓGENOS 12V Y 24V H1

BASE MAGNÉTICA

ROTATIVO DESTELLEANTE CON VERSIONES DE 12 Y 24V.

Lente en plástico ABS-BAES.
Hilo de la lente con sellado duradero.
Velocidad de giro 40 R.P.M.
Sistema de piñon / sinfin Bombilla H1.
Cable en espiral de 4 mts.

AUTORIZADO R65 EN CARRETERA

12V. Ref. **0208 0050**
24V. Ref. **0208 0051**

Datos Técnicos	12 V	24 V
Voltaje:	12V / 35W	24V / 55W
Consumo:	3.0Amp	3.0Amp
Diámetro/Altura:	Ø 128 / 170 mm	Ø 128 / 170 mm
Referencia:	**0208 0050**	**0208 0051**

Homologación: UN R65

ROTATIVOS HALÓGENOS 12V Y 24V H1

BASE FLEXIBLE

ROTATIVO DESTELLEANTE CON VERSIONES DE 12 Y 24V.

Lente en plástico ABS-BAES.
Hilo de la lente con sellado duradero.
Velocidad de giro 40 R.P.M.
Sistema de piñon / sinfin Bombilla H1.
Cable en espiral de 4 mts.

AUTORIZADO R65 EN CARRETERA

12V. Ref. **0208 0052**
24V. Ref. **0208 0053**

Datos Técnicos	12 V	24 V
Voltaje:	12V / 35W	24V / 55W
Consumo:	3.0Amp	3.0Amp
Diámetro/Altura:	Ø 128 / 240 mm	Ø 128 / 240 mm
Referencia:	**0208 0052**	**0208 0053**

Homologación: UN R65

FARO DESTELLEANTE LED 12-110V

COLUMNA

FARO LED DESTELLEANTE DE COLUMNA 12-110V.
BASE DE TULIPA ROSCADA.

FLASH Ámbar LED.
Tulipa anti-rotura.
Led de flujo.
Lente en plástico ABS-BAES.

Datos Técnicos	
Voltaje:	12-110V
Consumo:	3.0Amp
Diámetro/Altura:	Ø 99-61/131 mm
Referencia:	**0208 2001**

Ref. **0208 2001**

Homologación: **E9 10R-046919**

FARO DESTELLEANTE LED 12-110V

DESTELLOS REGULABLES 6 FUNCIONES

ROTATIVO LED COMPACTO 12-24V.
DESTELLOS REGULABLES DE 1 A 6.

FLASH Ámbar LED.
Tulipa anti-rotura.
Xenon.
Lente en plástico ABS-BAES.

Datos Técnicos	
Voltaje:	Múltiple 12-24V
Consumo:	3.0Amp
Tamaño:	Ø 145/140 mm
Base:	Alumin / Tornillo
Referencia:	**0208 2002**

Ref. **0208 2002**

Homologación:
E9 10R-046919

CONECTOR DE ASTA PARA ROTATIVOS - CON/SIN TORNILLOS -

CONECTORES DE ASTA PARA ROTATIVOS / GIROFAROS.

Disponibles en versiones:
Con tornillos.
Sin tornillos.

Referencia	Descripción
0208 0090	Conector de asta para rotativos.
0208 0091	Conector de asta con tornillos para rotativos.

0208 0090

0208 0091

ROTATIVO LED DESTELLEANTE 12-24V

BASE IMANTADA

ROTATIVO LED DESTELLEANTE 12-24V.
CON SELECTOR DE SECUENCIA INTERIOR.

Lente en plástico ABS-BAES.
Tulipa anti-rotura.
Led de flujo.
Cable en espiral de 2,5mts con toma de mechero.

Función 1: Rotación.
Función 2: Doble destello.
Función 3: Seis destellos.

Datos Técnicos	
Voltaje:	Múltiple, 12-24V
Consumo:	3W
Anclaje:	Base magnética
Diámetro / Altura:	Ø 145 / 170 mm

Ref. **0208 0001** **Homologación: E9 10R-046919**

ROTATIVO LED DESTELLEANTE 12-24V

COMPACTO CON BASE IMANTADA

ROTATIVO LED DESTELLEANTE COMPACTO 12-24V.
CON SELECTOR DE SECUENCIA INTERIOR.

Lente en plástico ABS-BAES.
Tulipa anti-rotura.
Led de flujo.
Cable en espiral de 2,5mts con toma de mechero.

Función 1: Rotación.
Función 2: Doble destello.
Función 3: Seis destellos.

Datos Técnicos	
Voltaje:	Múltiple, 12-24V
Consumo:	3W
Anclaje:	Base magnética
Diámetro / Altura:	Ø 145 / 140 mm

Ref. **0208 0002** **Homologación: E9 10R-046919**

ROTATIVO LED DESTELLEANTE 12-24V

BASE FLEXIBLE

ROTATIVO LED DESTELLEANTE CON POSTE DIN 12-24V.
CON SELECTOR DE SECUENCIA INTERIOR.

Datos Técnicos	
Voltaje:	Múltiple, 12-24V
Consumo:	3W
Anclaje:	Poste con eje Ø 24 mm
Diámetro / Altura:	Ø 128 / 190 mm

Ref. **0208 0003**

Lente en plástico ABS-BAES.
Tulipa anti-rotura.
Led de flujo.

Función 1: Rotación.
Función 2: Doble destello.
Función 3: Seis destellos.

FARO DE TRABAJO LED CUADRADO 10-30V

LUZ DISPERSA

LUMINOSIDAD 900 Lumens.
PROTECCIÓN IP68.

Carcasa de Aluminio.
Anclajes y tornillería de INOX.

Datos Técnicos	
Multivoltaje:	10-30V
LED's:	6 x 3W
Duración:	+30.000 horas
Dimensiones (Alto/Largo/Ancho):	140 /117 /45 mm

Ref. **0208 1001** **Homologación: E9 10R-046919**

FARO DE TRABAJO LED REDONDO 10-30V

LUZ DISPERSA

LUMINOSIDAD 1.100 Lumens.
PROTECCIÓN IP68.

Carcasa de Aluminio.
Anclajes y tornillería de INOX.

Datos Técnicos	
Multivoltaje:	10-30V
LED's:	9 x 3W
Duración:	+30.000 horas
Dimensiones (Ø/Largo/Ancho):	Ø 127 /140 /45mm

Ref. **0208 1002** **Homologación: E9 10R-046919**

FARO DE TRABAJO LED CUADRADO 10-30V

LUZ CONCENTRADA

LUMINOSIDAD 2.200 Lumens.
PROTECCIÓN IP68.

Carcasa de Aluminio.
Anclajes y tornillería de INOX.

Datos Técnicos	
Multivoltaje:	10-30V
LED's:	9 x 3W
Duración:	+30.000 horas
Dimensiones (Alto/Largo/Ancho):	140 /117 /45 mm

Ref. **0208 1003** **Homologación: E9 10R-046919**

FARO DE TRABAJO LED REDONDO 10-30V

LUZ CONCENTRADA

LUMINOSIDAD 2.200 Lumens.
PROTECCIÓN IP68.

Carcasa de Aluminio.
Anclajes y tornillería de INOX.

Datos Técnicos	
Multivoltaje:	10-30V
LED's:	9 x 3W
Duración:	+30.000 horas
Dimensiones (Ø/Largo/Ancho):	Ø 127 /140 /45mm

Ref. **0208 1004** **Homologación: E9 10R-046919**

PORTÁTIL LED 1.100 LM CON GIRO AJUSTABLE Y BASE MAGNÉTICA

LÁMPARA LED PROFESIONAL ABATIBLE CON GIRO AJUSTABLE, BASE MAGNÉTICA, EXTRA-REFORZADA Y FUNCIÓN DE ANTORCHA.

CUERPO EXTRA-REFORZADO DE ALUMINIO Y EMPUÑADURA DE MATERIAL BICOMPONENTE ANTIDESLIZANTE. LA COMPAÑERA PERFECTA PARA LOS TRABAJOS DE TALLER QUE REQUIEREN UNA ILUMINACIÓN ADAPTABLE, INTENSA Y EXTREMADAMENTE FIABLE.

- ► **LÁMPARA PORTÁTIL LED ARTICULADA 1.100 LM.**
  - Panel LED principal al 100% 1.100 LM.
  - Panel LED principal al 50% 500 LM.
  - Panel LED principal al 25% 250 LM.
  - Antorcha focal LED superior de 170 LM.
- ► **LED con CHIP SMD de 4W de alto rendimiento 6.500K.**
- ► **Plegado vertical de 180º, posición perfecta.**
- ► **Giro del cuerpo de iluminación de 250º.**
- ► **Electrónica inteligente e indicador de carga.**
- ► **Batería 3.7V 2500MAH Ion-Litio.**
- ► **Protección IP54 contra polvo y agua.**
- ► **Protección contra golpes IK07.**
- ► **Imanes N52 neodimio super-potentes en la base.**

1.100 LÚMENES MAIN FLOODING

170 LÚMENES

BASE IMANTADA

180º ROTACIÓN

250º ROTACIÓN

Características técnicas		Iluminación			
Chip LED	SMD 4W	**Panel LED** Principal **100%**	**1.100** LM.	**40** M.	**3** H.
Protección IP:	54	**Panel LED** Principal **50%**	**500** LM.	**20** M.	**6** H.
Protec. Impacto:	IK7	**Panel LED** Principal **25%**	**250** LM.	**10** M.	**2** H.
Batería:	3.7V 2.500 mAh	**Antorcha** LED	**170** LM.	**30** LM.	**8** H.

Ref. **0204 0304**

Imanes N52 super potentes en la base.

Antorcha LED 170 LM concentrados en haz.

Ref. **0204 0304**

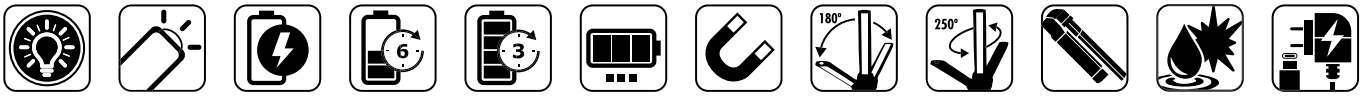

100% **1.100 LM.** 50% **500 LM.** 25% **250 LM.** | LINTERNA 170 LM. | BATERÍA 3.7V 2.500 mAh Li-ion | 6 HORAS AL 50% DE INTENSIDAD | 3 HORAS AL 100% DE INTENSIDAD | INDICADOR NIVEL BATERÍA | BASE IMANTADA | ROTACIÓN 180º | ROTACIÓN 250º | PLEGABLE | PROTECCIÓN IP54 / IK07 | CARGADOR USB TIPO C

SUITEC®
SUITEC FENIX

LÁMPARA PORTÁTIL LED ULTRA-COMPACTA 400 LM

LÁMPARA DE INSPECCIÓN LED ARTICULADA COMPACTA, CON BASE MAGNÉTICA, EXTRA-REFORZADA Y FUNCIÓN DE ANTORCHA.

CUERPO EXTRA-REFORZADO DE ALUMINIO Y EMPUÑADURA DE MATERIAL BICOMPONENTE ANTIDESLIZANTE. UNA HERRAMIENTA IMPRESCINDIBLE TANTO PARA EL TRABAJO DIARIO COMO PARA LAS INSPECCIONES MÁS EXHAUSTIVAS.

- ► **LÁMPARA DE INSPECCIÓN 400 LM.**
  - Panel LED principal 400 LM.
  - Panel LED trasero 200 LM.
  - Antorcha focal LED superior de 150 LM.
- ► **Led con CHIP SMD DE 4W de alto rendimiento.**
- ► **Plegado vertical de 200º, posición perfecta.**
- ► **Iluminación 360º combinando paneles delantero y trasero.**
- ► **Electrónica inteligente e indicador de carga.**
- ► **Batería 3.7V 800MAH Ion-Litio.**
- ► **Protección IP54 contra polvo y agua.**
- ► **Protección contra golpes IK07.**
- ► **Imanes N52 super-potentes en la base y perfil.**
- ► **Gancho para colgar la lámpara o extender la apertura.**

400 LÚMENES
150 LÚMENES
200 LÚMENES
BASE IMANTADA
PERFIL IMANTADO IMÁN N52
200º ROTACIÓN

Características técnicas	
Chip LED	SMD 4W
Protección IP:	54
Protec. Impacto:	IK7
Batería:	3.7V 800 mAh

Iluminación			
Panel LED Delantero **100%**	**400** LM.	**30** M.	**2** H.
Panel LED Delantero **50%**	**200** LM.	**15** M.	**4** H.
Panel LED Trasero **50%**	**200** LM.	**15** M.	**4** H.
Antorcha LED	**150** LM.	**20** LM.	**6** H.

Ref. **0204 0303**

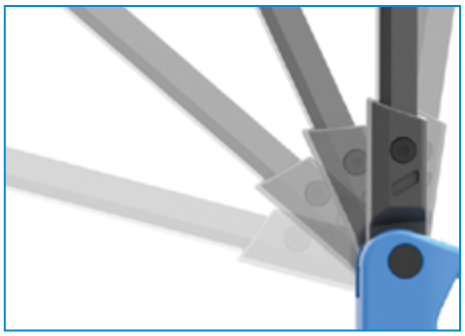

Posición perfecta, la mejor iluminación.

Gancho, iluminación donde la necesites.

100% **400 LM.** 50% **200 LM.** | **LINTERNA 150 LM.** | **TRASERA 200 LM.** | **BATERÍA 3.7V 800 mAh Li-Ion** | **4 HORAS AL 50% DE INTENSIDAD** | **2 HORAS AL 100% DE INTENSIDAD** | **INDICADOR NIVEL BATERÍA** | **BASE IMANTADA** | **PERFIL IMANTADO** | **ROTACIÓN 200º** | **GANCHO 2 POSICIONES** | **PROTECCIÓN IP54 / IK07** | **CARGADOR USB TIPO C**

LÁMPARA PORTÁTIL LED ULTRA-COMPACTA **400 LM**

Ref. **0204 0303**

REF. **0204 0303**			
Chip LED	SMD 4W		
Protección IP:	54	Pro. Impacto:	IK7
Long. total:	29 cm	Long. cerrado:	16 cm
Batería:	3.7V 800 mAh		

Iluminación			
Panel LED Delantero **100%**	**400** LM.	**30** M.	**2** H.
Panel LED Delantero **50%**	**200** LM.	**15** M.	**4** H.
Panel LED Trasero **50%**	**200** LM.	**15** M.	**4** H.
Antorcha LED	**150** LM.	**20** LM.	**6** H.

PORTÁTIL LED 1.100 LM CON GIRO AJUSTABLE Y BASE MAGNÉTICA

Ref. **0204 0304**

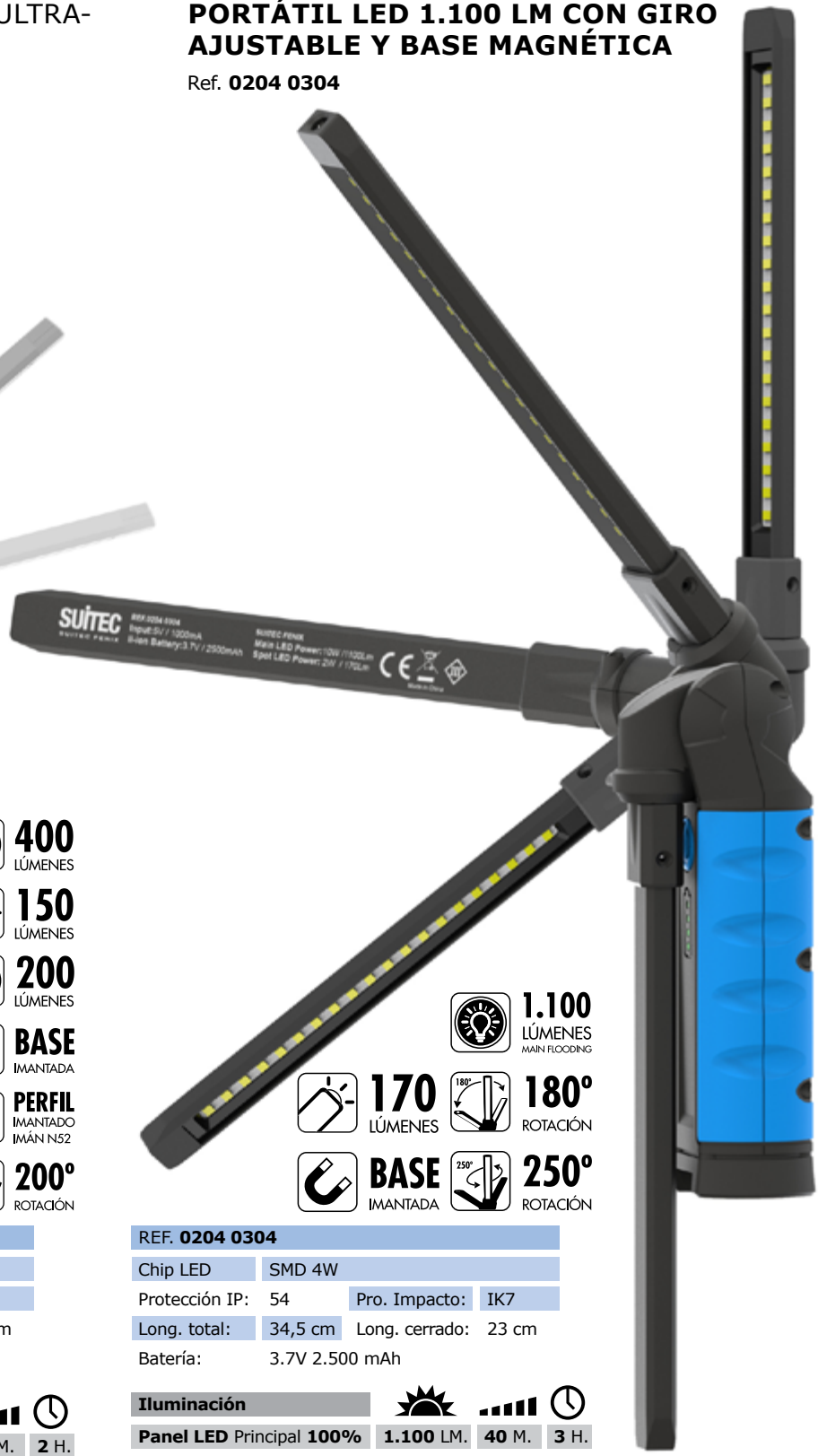

REF. **0204 0304**			
Chip LED	SMD 4W		
Protección IP:	54	Pro. Impacto:	IK7
Long. total:	34,5 cm	Long. cerrado:	23 cm
Batería:	3.7V 2.500 mAh		

Iluminación			
Panel LED Principal **100%**	**1.100** LM.	**40** M.	**3** H.
Panel LED Principal **50%**	**500** LM.	**20** M.	**6** H.
Panel LED Principal **25%**	**250** LM.	**10** M.	**2** H.
Antorcha LED	**170** LM.	**30** LM.	**8** H.

LÁMPARA PORTATIL RECARGABLE LED MAGNÉTICA

LINTERNA LED RECARGABLE DE TRABAJO DE INSPECCIÓN CON LÁMPARA, ANTORCHA BASE ORIENTABLE 180º Y TRES SISTEMAS DE FIJACIÓN.

CON UN DISEÑO DURADERO Y FUNCIONAL, ESTA LINTERNA ES LA COMPAÑERA IDÓNEA PARA TODOS LOS TRABAJOS DE TALLER Y MANTENIMIENTO.

- ► **Permite un posicionamiento totalmente flexible durante el trabajo con 180º de giro.**
- ► **Cuenta con dos ganchos de suspensión ajustables y retráctiles.**
- ► **Incorpora tres fuertes soportes magnéticos (uno de ellos en la base).**
- ► **Lámpara recargable, no necesita cables durante el trabajo.**
- ► **Incluye un led de antorcha en el frontal superior para trabajos de iluminación directa.**
- ► **Cuerpo y empuñadura ergonómicos para un trabajo más cómodo.**

Características	Descripción
LEDS de Lámpara	COB LED 250 Lm 500 lux a 50 cm
LED de Antorcha	LED 150 Lm / 1.500 lux a 50 cm
Autonomía / Carga	Autonomía: 3 h. / Carga: 4 h.
Nivel de protección	IP20
Cargador inteligente	100-240V / 50-60Hz y carga USB
Batería Li-on	Alta capacidad 3.7V / 2200 mAh Li-ion

Ref. **0204 0009**

Referencia **0204 0009**

FOCO DE TRABAJO CON LED CON SOPORTE PROFESIONAL 50W

Foco de trabajo LED de alto rendimiento con soporte modular profesional de alta resistencia. Proporciona una iluminación perfecta en cualquier situación.

Un verdadero todo-terreno para las condiciones más duras y exigentes

- ► **Protección IP65, soporta presencia y contacto con agua.**
- ► **4.000 lúmenes de potencia lumínica.**
- ► **Luz de tipo blanco/frío con amplio ángulo de emisión.**
- ► **Soporte profesional plegable de alta resistencia.**
- ► **Cabezal basculante.**
- ► **Cable de 5 metros.**
- ► **Temperatura de trabajo de -40ºC hasta + 55ºC**
- ► **Bajo consumo, hasta 80% menos de energía que otros focos.**

FOCO DE TRABAJO LED 50W		FOCO DE TRABAJO LED 50W	
Potencia:	50W	Ángulo de luz:	120º
Protección IP:	IP65	Duración del LED	>50.000 h.
Potencia lumínica:	4.000 lm.		

Ref. **0230 2050**

TAMBOR EXTENSIBLE 3 x 1,5 MM. + DSS

TAMBOR EXTENSIBLE ENROLLADOR DE CABLE DE TIPO H05 VV-F Y SECCIÓN DE 3 x 1,5 MM² CON UNA TOMA DE CORRIENTE EXTENSIBLE Y 4 ENCHUFES DEL TIPO GERMAN SOCKET.

CONECTA A LA RED ELÉCTRICA DIVERSOS DISPOSITIVOS ELECTRÓNICOS A TRAVÉS DE SUS CUATRO ENCHUFES, COMO MAQUINARIA, HERRAMIENTAS ELÉCTRICAS, ETC. PERMITIENDO SU UTILIZACIÓN A DISTANCIA.

Cable de plástico H05 VV-F con sección de 3 x 1,5mm.
4 cajas de conexiones 16A, 230V.
Maximo voltaje: 230V.
Carga máxima enrollado de 1.000V.
Carga máxima desenrollado de de 3.000V.
Interruptor de temperatura automatico contra sobrecalentamiento e interruptor de puesta en marcha.
Nivel de protección IP20.
Chasis robusto de gran estabilidad.
Para uso horizontal y vertical.
Empuñadura de goma ergonómica y aislada.

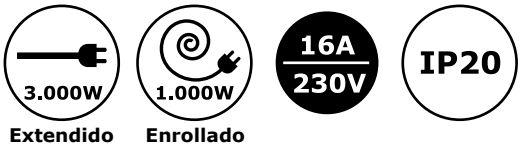

Referencia	Longitud	Cable	Sección	Protec.	Bases
0429 1525	**25 m**	H05 VV-F	3 G X 1,5mm	IP20	4
0429 1550	**50 m**	H05 VV-F	3 G X 1,5mm	IP20	4

Conforme a la directiva de baja tensión EN61242:1997/A1:2008. Cumpliendo las normas armonizadas de aplicación. Certificados TÜV SÜD.

TAMBOR EXTENSIBLE INDUSTRIAL 3 x 2,5 MM. + DSS CON TAPETAS

TAMBOR EXTENSIBLE ENROLLADOR DE CABLE DE TIPO H05 VV-F Y SECCIÓN DE 3 x 2,5 MM² CON UNA TOMA DE CORRIENTE EXTENSIBLE Y 4 ENCHUFES DEL TIPO GERMAN SOCKET CON TAPAS PROTECTORAS.

CONECTA A LA RED ELÉCTRICA DIVERSOS DISPOSITIVOS ELECTRÓNICOS A TRAVÉS DE SUS CUATRO ENCHUFES, COMO MAQUINARIA, HERRAMIENTAS ELÉCTRICAS, ETC. PERMITIENDO SU UTILIZACIÓN A DISTANCIA.

Cable de plástico H05 VV-F con sección de 3 x 1,5mm.
4 cajas de conexiones 16A, 230V con tapeta protectora.
Maximo voltaje: 230V.
Carga máxima enrollado de 1.200V.
Carga máxima desenrollado de de 3.600V.
Interruptor de temperatura automatico contra sobrecalentamiento e interruptor de puesta en marcha.
Nivel de protección IP20.
Chasis robusto de gran estabilidad.
Para uso horizontal y vertical.
Empuñadura de goma ergonómica y aislada.

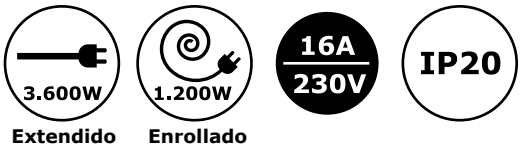

Referencia	Longitud	Cable	Sección	Protec.	Bases
0429 2525	**25 m**	H05 VV-F	3 G X 2,5mm	IP20	4
0429 2540	**40 m**	H05 VV-F	3 G X 2,5mm	IP20	4

Conforme a la directiva de baja tensión EN61242:1997/A1:2008. Cumpliendo las normas armonizadas de aplicación. Certificados TÜV SÜD.

FOCOS DE TRABAJO -NOVA NT- COB LED 3K, 5K Y 10K (3K Y 5K RECARGABLES)

NUEVO CONCEPTO DE FOCO DE TRABAJO, DISEÑADO CON LO ÚLTIMO EN TECNOLOGÍA COB LED DE ALTA POTENCIA ES CAPAZ DE PROPORCIONAR UN SUMINISTRO PERFECTO DE ILUMINACIÓN PARA EL USUARIO PROFESIONAL.

Su diseño es extremadamente delgado y a su vez tremendamente robusto es capaz de soportar las condiciones de trabajo mas adversas.

Foco de trabajo **HIGH CRI COB LED *NEW TECHNOLOGY*** en 3K, 5K y 10K .
Ofrece una **iluminación brillante, potente y uniforme**.
Cuerpo delgado y robusto con marco protector y asa de transporte integrada.
Resiste el ambiente del taller o la obra mojado, sucio y **apto tanto para uso en interiores como para el aire libre** bajo todo tipo de condiciones climáticas.
Temperatura de servicio de **-10º** a **+40ºC**.
Protección **IP-67** resistente al agua.
Protección **IK07** Máxima resistencía a los golpes, es virtualmente "irrompible".
El soporte flexible permite colocar la lámpara en el ángulo deseado o colgarla.

Control e indicador de potencia.
*Recargables con indicador de batería.

	Referencia	Descripción	Consumo	Alimentación	IP	IK	Lumens	Lux	Cable
	0204 7030	Foco NOVA 3K LED	**26W**	100-240V	IP-67	IK07	300 - 3.000	5.000	5 m
	0204 7031	Foco NOVA 3K LED+R	**26W**	Recargable 2 h. 100-240V	IP-67	IK07	300 - 3.000	5.000	5 m
	0204 7050	Foco NOVA 5K LED	**42W**	100-240V	IP-67	IK07	500 - 5.000	8.000	5 m
	0204 7051	Foco NOVA 5K LED+R	**42W**	Recargable 2 h. 100-240V	IP-67	IK07	500 - 5.000	8.000	5 m
	0204 7100	Foco NOVA 10K LED	**84W**	100-240V	IP-67	IK07	1.000 - 10.000	16.000	5 m

DUAL 2 in 1 SYSTEM

0204 7031 y **7051** equipadas con **DUAL SYSTEM**, permite su funcionamiento con bateria o cable.

0204 7100 Con App móvil (Android e iOS) para controlar el flujo luminoso del foco desde el teléfono.

Apto para su uso en interior y exterior, extremadamente resistente **IP-67**.

Compacto y ligero, permite su empleo a modo de lámpara de trabajo portátil.

Con ayuda del soporte flexible o del trípode puede colocarse en cualquier sitio.

0204 7100 con **App móvil** para controlar la intensidad del foco a distancia.

Trípode telescópico regulable

Altura regulable:	1,35 - 3,00 m
Medidas:	Ø140x1.800 mm
Referencia:	**0204 5900**

Soporte doble para trípode Lámpara Nova NT

Descripción:	Brazo de soporte doble para Nova
Referencia:	**0204 7032**

FOCOS DE TRABAJO LED RECARGABLE A BATERÍA 20W, 30W Y 50W

Proyector LED de alta luminosidad para exteriores con batería de litio recargable y soporte modular profesional de alta resistencia.
Iluminación eficaz en cualquier situación.

Proyección de luz brillante, con una protección IP65 para su uso en exterior.
Utiliza un 80% menos de energía que las lámparas convencionales.

- ► **Protección IP65, soporta presencia y contacto con agua.**
- ► **115/W lúmenes de potencia lumínica.**
- ► **Luz de tipo blanco/frío con amplio ángulo de emisión.**
- ► **Soporte "Heavy duty"profesional plegable de alta resistencia.**
- ► **Cabezal basculante y soporte orientable.**
- ► **Autonomía de 4–5 horas.**
- ► **Temperatura de trabajo de -40ºC hasta + 55ºC**
- ► **Tiempo de carga de 4–5 horas.**
- ► **Batería de litio y cargador 12 V, carga en corriente y en vehículo.**
- ► **Utiliza un 80% menos de energía que los focos convencionales.**

Aplicaciones: Idónea para cualquier tipo de trabajo nocturno en exterior que requiera de una luz fuerte y potente, trabajos en ciudad, bosques o campos, expediciones, emergencias, espeleología...

De gran utilidad para equipos de emergencia como bomberos, cruz roja, instaladores electricistas o cualquier reparación u obra en el que no se tenga acceso al suministro eléctrico.

FOCO LED RECARGABLE 10W		FOCO LED RECARGABLE 20W		FOCO LED RECARGABLE 30W		FOCO LED RECARGABLE 50W	
Potencia:	10W	Potencia:	20W	Potencia:	30W	Potencia:	50W
Protección IP:	IP65	Protección IP:	IP65	Protección IP:	IP65	Protección IP:	IP65
Potencia lumínica:	1.150 lúmens	Potencia lumínica:	2.300 lúmens	Potencia lumínica:	3.450 lúmens	Potencia lumínica:	5.750 lúmens
Ángulo de luz:	120º	Ángulo de luz:	120º	Ángulo de luz:	120º	Ángulo de luz:	120º
Duración del LED	>50.000 horas	Duración del LED	>50.000 horas	Duración del LED	>50.000 horas	Duración del LED:	>50.000 horas
Ref. **0204 6010**		Ref. **0204 6020**		Ref. **0204 6030**		Ref. **0204 6050**	

ATENCIÓN: NO DEBE ENCENDERSE EL FOCO PROYECTOR MIENTRAS ESTÁ CARGANDO LA BATERÍA.
La garantía no cubre daños causados por el uso inadecuado del mismo.

BATERÍAS RECARGABLES -SUITEC MAX E 1,2V-

ALKALINA SUITEC	RECARGABLE SUITEC
0% Mercurio. **0% Cadmio.** Máximo rendimiento.	**20% + capacidad.** **Máxima potencia.** Máximo rendimiento.

AAA ALKALINA	AAA RECARGABLE	Tamaño	ALKALINA	Ud/Env.	ALKALINA	RECARGABLE
		Micro **AAA** LR03 HR3	Tensión: 1,5 V **RECARGABLE** Tensión: 1,2 V Cap: 800 mAh	**4** Uds. Blister **48** Uds. Caja		
Ref. **0250 1001**	Ref. **0250 2001**					

AA ALKALINA	AA RECARGABLE	Tamaño	ALKALINA	Ud/Env.	ALKALINA	RECARGABLE
		Mignon **AA** LR06 HR6	Tensión: 1,5 V **RECARGABLE** Tensión: 1,2 V Cap: 2.500 mAh	**4** Uds. Blister **48** Uds. Caja		
Ref. **0250 1002**	Ref. **0250 2002**					

C ALKALINA	C RECARGABLE	Tamaño	ALKALINA	Ud/Env.	ALKALINA	RECARGABLE
		Baby **C** LR14 HR14	Tensión: 1,5 V **RECARGABLE** Tensión: 1,2 V Cap: 4.500 mAh	**4** Uds. Blister **20** Uds. Caja **2** Uds. Blister **12** Uds. Caja		
Ref. **0250 1003**	Ref. **0250 2003**					

D ALKALINA	D RECARGABLE	Tamaño	ALKALINA	Ud/Env.	ALKALINA	RECARGABLE
		Mono **D** LR20 HR20	Tensión: 1,5 V **RECARGABLE** Tensión: 1,2 V Cap: 8.500 mAh	**4** Uds. Blister **20** Uds. Caja **2** Uds. Blister **12** Uds. Caja		
Ref. **0250 1004**	Ref. **0250 2004**					

E ALKALINA	E RECARGABLE	Tamaño	ALKALINA	Ud/Env.	ALKALINA	RECARGABLE
		Block **E** LR61 6F22	Tensión: 9,0 V **RECARGABLE** Tensión: 9,0 V Cap: 200 mAh	**1** Uds. Blister **6** Uds. Caja **2** Uds. Blister **20** Uds. Caja		
Ref. **0250 1005**	Ref. **0250 2005**					

PILA LITIO LARGA DURACIÓN LR1 1,5V	Tamaño	ALKALINA	Ud/Env.	ALKALINA
Idónea para aparatos que consumen una gran cantidad de energía. Modelo de pila ampliamente utilizado en relojes de seguridad, mandos a distancia, alarmas, juguetes, timbres inalámbricos, detectores de gas o humo, etc.	**LR1** E90 MN9100 AM5	Tensión: 1,5 V Cap: 850 mAh	**1** Uds. Blister **10** Uds. Caja	
Ref. **0251 0001**				

PILA LITIO LARGA DURACIÓN LR1 1,5V	Tamaño	ALKALINA	Ud/Env.	ALKALINA
Perfecta para alimentar durante largos periodos de tiempo todo tipo de aparatos con gran consumo energético. Ideal para su empleo en calculadoras, relojes, cámaras digitales, etc.	**LR23** A23 MN21 L1028	Tensión: 12 V Cap: 850 mAh	**1** Uds. Blister **10** Uds. Caja	
Ref. **0251 0023**				

CARGADOR PARA BATERÍAS RECARGABLES PHOTOCAM -MAX E-

Cargador de enchufe para 2 o 4 baterías recargables Micro AAA, Mignon AA NiCd/NiMH.

- ► Protección múltiple contra sobrecarga.
- ► Reconocimiento de pilas regargables defectuosas o alcalinas.
- ► Visualización del estado de carga a través de LCD.100-240V AC

Características	Micro AAA	Mignon AA
Corriente de Carga	500 (2/4) mAh	500 (2/4) mAh
Tiempo de Carga	2,4 h.	2,4 h.

Ref. **0250 3003**

Incluye 4 unidades de SUITEC -MAX E 1,2V- Mignon LR03.
Ref. 0250 2002

CARGADOR PARA BATERÍAS RECARGABLES

BASIC 5 PLUS

Cargador para 1-4 baterías regargables. 230V AC

- ► Visualización del estado de carga con indicador LED.
- ► Protección contra polaridad invertida.

Ref. **0250 3002**

Tipo de Carga	AAA	AA	Baby C	Mono D	Block E
Corriente Carga	50 mAh	150 mAh	200 mAh	200 mAh	15 mAh
Tiempo Carga	8 h.	8 h.	8 h.	8 h.	8 h.

Ref. **0250 3002**

CARGADOR PARA BATERÍAS RECARGABLES

BASIC 4 PLUS

Cargador de enchufe 1-4 baterías recargables. 230V AC.

- ► Visualización del estado de carga con indicador LED.
- ► Protección contra polaridad invertida.

Ref. **0250 3001**

Tipo de Carga	AAA	AA	Block E
Corriente Carga	50 mAh	150 mAh	15 mAh
Tiempo Carga	8 h.	8 h.	8 h.

Ref. **0250 3001**

PILA DE BOTÓN ALCALINA 1,5 V

LR41 PILA DE BOTÓN ALCALINA 1,5V

Ref. 0251 0041

Nombre	Tensión
LR41 AG3 LR736	1,5 V
	Capacidad Nominal
	23 mAh
Medidas	**Ud/Env.**
Ø7,9×3,6 mm	10 Uds.

LR43 PILA DE BOTÓN ALCALINA 1,5V

Ref. 0251 0043

Nombre	Tensión
LR43 AG12 386A	1,5 V
	Capacidad Nominal
	110 mAh
Medidas	**Ud/Env.**
Ø11,6×4,2 mm	10 Uds.

LR44 PILA DE BOTÓN ALCALINA 1,5V

Ref. 0251 0044

Nombre	Tensión
LR44 AG13 LR1154	1,5 V
	Capacidad Nominal
	105 mAh
Medidas	**Ud/Env.**
Ø11,6×5,4 mm	10 Uds.

LR54 PILA DE BOTÓN ALCALINA 1,5V

Ref. 0251 0054

Nombre	Tensión
LR54 AG10 LR626	1,5 V
	Capacidad Nominal
	50 mAh
Medidas	**Ud/Env.**
Ø11,6×3,5 mm	10 Uds.

PILAS DE BOTÓN DE LITIO 3V. EN BLÍSTER

CR1220 PILA DE BOTÓN DE LITIO 3V.

Ref. 0251 1220

Nomenclatura	CR1220
Tensión	3 V
Capacidad	**38 mAh**
Medidas	Ø13 ×2,0 mm
Ud/Envasado	10 Uds.

CR1616 PILA DE BOTÓN DE LITIO 3V.

Ref. 0251 1616

Nomenclatura	CR1616
Tensión	3 V
Capacidad	**50 mAh**
Medidas	Ø16 ×1,6 mm
Ud/Envasado	10 Uds.

CR1620 PILA DE BOTÓN DE LITIO 3V.

Ref. 0251 1620

Nomenclatura	CR1620
Tensión	3 V
Capacidad	**68 mAh**
Medidas	Ø16 ×2,0 mm
Ud/Envasado	10 Uds.

CR2016 PILA DE BOTÓN DE LITIO 3V.

Ref. 0251 2016

Nomenclatura	CR2016
Tensión	3 V
Capacidad	**80 mAh**
Medidas	Ø20 ×1,6 mm
Ud/Envasado	10 Uds.

CR2025 PILA DE BOTÓN DE LITIO 3V.

Ref. 0251 2025

Nomenclatura	CR2025
Tensión	3 V
Capacidad	**170 mAh**
Medidas	Ø20 ×2,5 mm
Ud/Envasado	10 Uds.

CR2032 PILA DE BOTÓN DE LITIO 3V.

Ref. 0251 2032

Nomenclatura	CR2032
Tensión	3 V
Capacidad	**235 mAh**
Medidas	Ø20 ×3,2 mm
Ud/Envasado	10 Uds.

CR2430 PILA DE BOTÓN DE LITIO 3V.

Ref. 0251 2430

Nomenclatura	CR2430
Tensión	3 V
Capacidad	**285 mAh**
Medidas	Ø24 ×3,0 mm
Ud/Envasado	10 Uds.

CR2450 PILA DE BOTÓN DE LITIO 3V.

Ref. 0251 2450

Nomenclatura	CR2450
Tensión	3 V
Capacidad	**540 mAh**
Medidas	Ø24 ×5,0 mm
Ud/Envasado	10 Uds.